Barrières simples

O300H.TL-ZZZZ.PVCV

Barrières simples - hygiene

Numéro d'article: 11181225

Vue d'ensemble

- Emetteur
- Barrière simple
- 40 m
- Diode laser rouge, pulsée
- Câble 4-pôles, 2 m
- -10 … 60 °C
- IP 68/69K & proTect+

Image similaire

Caractéristiques techniques

Données générales	
Fonction	Barrière simple
Exécution spéciale	Design hygiénique
Emetteur / Récepteur	Emetteur
Source lumineuse	Diode laser rouge, pulsée
Portée de service Sb	40 m
Limite de portée Sn	75 m
Indication de fonctionnement	LED verte
Classe laser	1
Distance foyer	Rayons parallèles
Longueur d'ondes	656 nm
Axe d'alignement optique	< 2°
Autorisations/certificats	Ecolab Adapted from EHEDG
Données électriques	
Plage de tension +Vs	11 … 30 VDC

Données électriques	
Consommation max. (sans charge)	30 mA
Courant absorbé moyen	25 mA
Protégé contre inversion polarité	Oui
Données mécaniques	
Largeur / Diamètre	16,5 mm
Hauteur / Longueur	34,6 mm
Profondeur	28,7 mm
Forme du boîtier	Parallélépipédique
Matériau du boîtier	Acier inoxydable 1.4404 (V4A)
Face avant (optique)	PMMA
Version de raccordement	Câble 4-pôles, 2 m
Conditions ambiantes	
Température de fonctionnement	-10 … +60 °C
Classe de protection	IP 68/69K & proTect+

2022-11-09 Les caractéristiques du produit et les données techniques spécifiées n'expriment ou n'impliquent aucune garantie. Toute modification technique réservée.

O300H.TL-ZZZZ.PVCV

Barrières simples - hygiene

Numéro d'article: 11181225

Dessins techniques

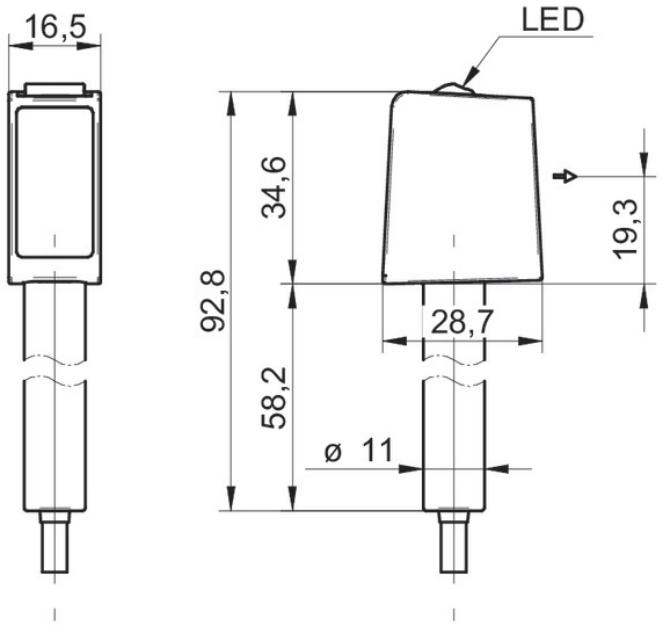

Schéma de raccordement

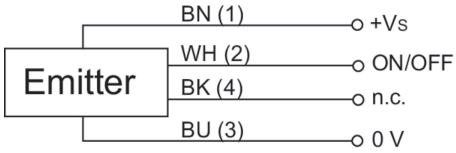

Mise en garde

CLASS 1 LASER PRODUCT

IEC 60825-1/2014
Complies with 21 CFR 1040.10 and 1040.11 except for conformance with IEC 60825-1 Ed. 3., as described in Laser Notice No. 56, dated May 8, 2019

Progression du faisceau (typiquement)

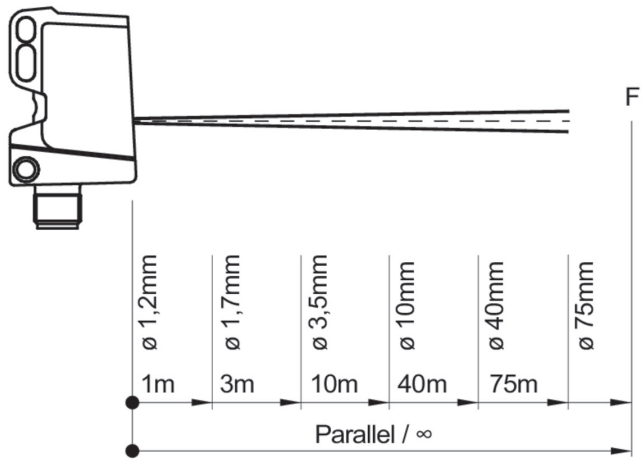

2022-11-09 Les caractéristiques du produit et les données techniques spécifiées n'expriment ou n'impliquent aucune garantie. Toute modification technique réservée.

O300H.TL-ZZZZ.PVCV

Barrières simples - hygiene

Numéro d'article: 11181225

Courbe réserve de fonctionnement

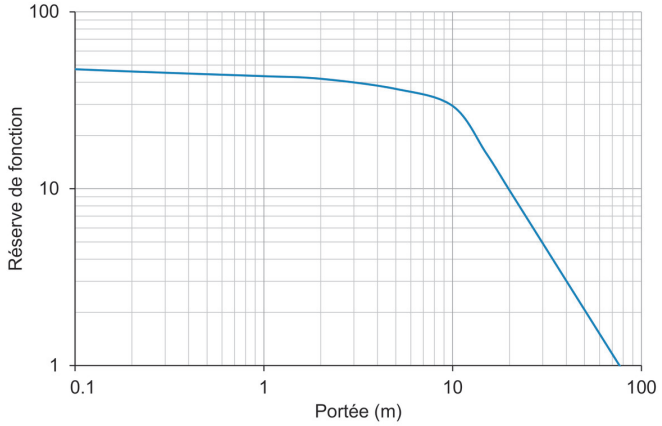

2022-11-09 Les caractéristiques du produit et les données techniques spécifiées n'expriment ou n'impliquent aucune garantie. Toute modification technique réservée.