Einweg-Lichtschranken

O500.ER-GW1B.72CU

Einweg-Lichtschranken - for longer ranges

Artikelnummer: 11167280

Auf einen Blick

- Empfänger
- Einweg-Lichtschranke
- 25 m
- Gegentakt
- qTeach / Extern
- Kabel 4-Pol, 2 m
- -25 … 60 °C
- IP 67

Abbildung ähnlich

Technische Daten

Allgemeine Daten	
Funktion	Einweg-Lichtschranke
Sender / Empfänger	Empfänger
Betriebsreichweite Sb	25 m
Grenzreichweite Sn	40 m
Anzeige Verschm. / Einst.	Empfangsanzeige blinkend
Empfangsanzeige	LED gelb
Betriebsanzeige	LED grün
Empfindlichkeitseinstel-lung	qTeach / Extern
Ausrichtung optische Achse	< 1°
Elektrische Daten	
Ansprech- / Abfallzeit	< 0,49 ms
Betriebsspannungsbereich +Vs	10 … 30 VDC
Stromaufnahme max. (ohne Last)	40 mA
Stromaufnahme mittel	30 mA

Elektrische Daten	
Spannungsabfall Vd	< 3 VDC
Schaltfunktion	Hell- / Dunkelschaltung
Ausgangsschaltung	Gegentakt
Ausgangsstrom	< 100 mA
Kurzschlussfest	Ja
Verpolungsfest	Ja
Mechanische Daten	
Breite / Durchmesser	18 mm
Höhe / Länge	45 mm
Tiefe	32 mm
Bauform	Quaderförmig
Gehäusematerial	Kunststoff (ASA, PMMA)
Frontscheibe	PMMA
Anschlussart	Kabel 4-Pol, 2 m
Umgebungsbedingungen	
Arbeitstemperatur	-25 … +60 °C
Schutzart	IP 67

Bemerkungen

- qTeach

2022-11-10 Angegebene Produkteigenschaften und technische Daten stellen keine Garantieerklärung dar. Technische Änderungen vorbehalten.

O500.ER-GW1B.72CU

Einweg-Lichtschranken - for longer ranges

Artikelnummer: 11167280

Technische Zeichnungen

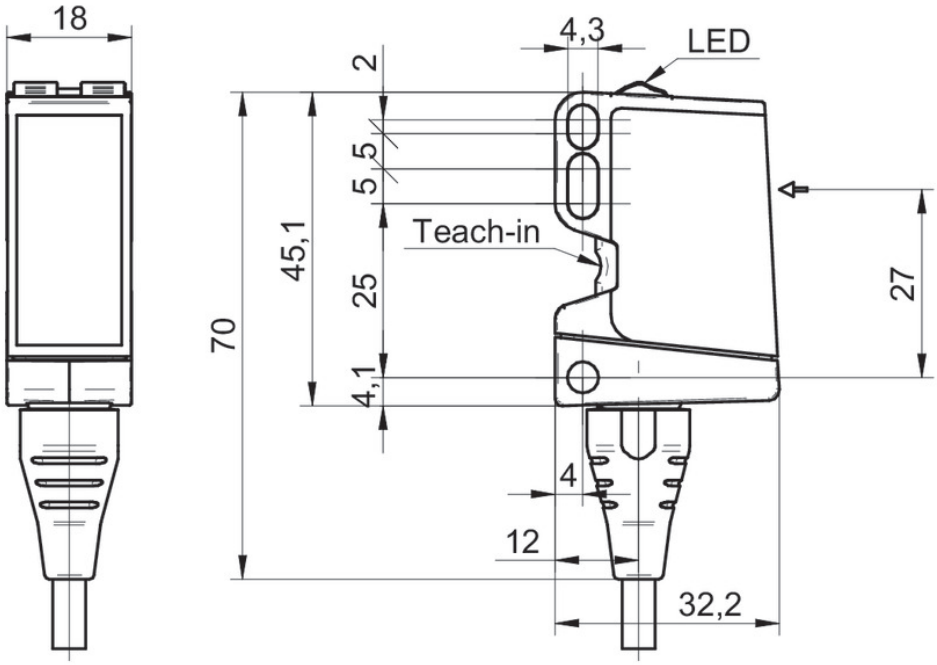

Anschlussbild

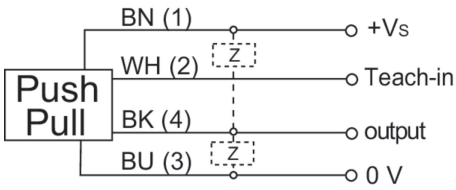

2022-11-10 Angegebene Produkteigenschaften und technische Daten stellen keine Garantieerklärung dar. Technische Änderungen vorbehalten.