Barrières simples

O500.ER-GW1B.72CU

Barrières simples - for longer ranges

Numéro d'article: 11167280

Vue d'ensemble

- Récepteur
- Barrière simple
- 25 m
- push-pull
- qTeach / externe
- Câble 4-pôles, 2 m
- -25 … 60 °C
- IP 67

Image similaire

Caractéristiques techniques

Données générales	
Fonction	Barrière simple
Emetteur / Récepteur	Récepteur
Portée de service Sb	25 m
Limite de portée Sn	40 m
Indication encrassement / réglage	Indication réception clignotante
Indication réception	LED jaune
Indication de fonctionnement	LED verte
Réglage sensibilité	qTeach / externe
Axe d'alignement optique	< 1°
Données électriques	
Temps d'activation / désactivation	< 0,49 ms
Plage de tension +Vs	10 … 30 VDC
Consommation max. (sans charge)	40 mA
Courant absorbé moyen	30 mA
Tension résiduelle Vd	< 3 VDC

Données électriques	
Fonction de commutation	Claire/sombre
Circuit de sortie	Push-pull
Courant de sortie	< 100 mA
Protégé contre courts-circuits	Oui
Protégé contre inversion polarité	Oui
Données mécaniques	
Largeur / Diamètre	18 mm
Hauteur / Longueur	45 mm
Profondeur	32 mm
Forme du boîtier	Parallélépipédique
Matériau du boîtier	Plastique (ASA, PMMA)
Face avant (optique)	PMMA
Version de raccordement	Câble 4-pôles, 2 m
Conditions ambiantes	
Température de fonctionnement	-25 … +60 °C
Classe de protection	IP 67

propos

- qTeach

2022-11-10 Les caractéristiques du produit et les données techniques spécifiées n'expriment ou n'impliquent aucune garantie. Toute modification technique réservée.

O500.ER-GW1B.72CU

Barrières simples - for longer ranges

Numéro d'article: 11167280

Dessins techniques

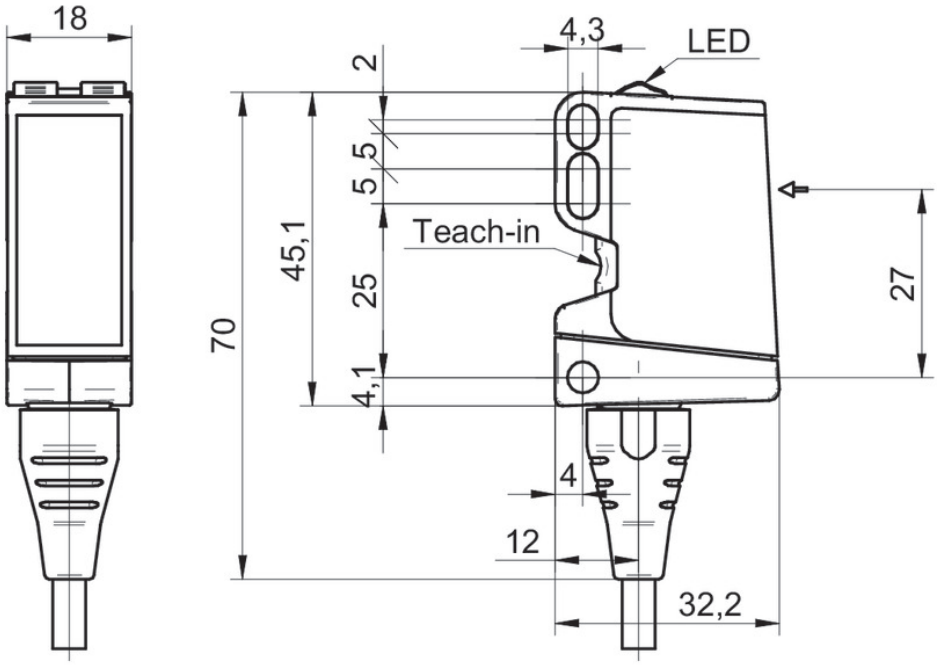

Schéma de raccordement

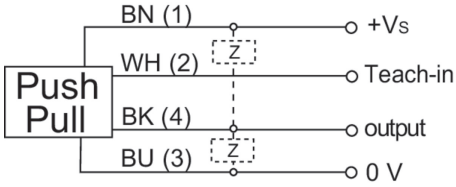

2022-11-10 Les caractéristiques du produit et les données techniques spécifiées n'expriment ou n'impliquent aucune garantie. Toute modification technique réservée.