Barrières simples

O500H.TR-ZZZZ.PVCV

Barrières simples - hygiene

Numéro d'article: 11167295

Vue d'ensemble

- Emetteur
- Barrière simple
- 25 m
- Diode lumière rouge, pulsée
- Câble 4-pôles, 2 m
- -25 … 60 °C
- IP 68/69K & proTect+

Image similaire

Caractéristiques techniques

Données générales	
Fonction	Barrière simple
Exécution spéciale	Design hygiénique
Emetteur / Récepteur	Emetteur
Source lumineuse	Diode lumière rouge, pulsée
Portée de service Sb	25 m
Limite de portée Sn	40 m
Indication de fonctionnement	LED verte
Longueur d'ondes	645 nm
Axe d'alignement optique	< 1°
Autorisations/certificats	Ecolab Adapted from EHEDG
Données électriques	
Temps d'activation / désactivation	< 0,49 ms
Plage de tension +Vs	10 … 30 VDC

Données électriques	
Consommation max. (sans charge)	40 mA
Courant absorbé moyen	30 mA
Protégé contre inversion polarité	Oui
Données mécaniques	
Largeur / Diamètre	20,2 mm
Hauteur / Longueur	47,7 mm
Profondeur	36,4 mm
Forme du boîtier	Parallélépipédique
Matériau du boîtier	Acier inoxydable 1.4404 (V4A)
Face avant (optique)	PMMA
Version de raccordement	Câble 4-pôles, 2 m
Conditions ambiantes	
Température de fonctionnement	-25 … +60 °C
Classe de protection	IP 68/69K & proTect+

propos

- Teach magnétique

2022-11-10 Les caractéristiques du produit et les données techniques spécifiées n'expriment ou n'impliquent aucune garantie. Toute modification technique réservée.

O500H.TR-ZZZZ.PVCV

Barrières simples - hygiene

Numéro d'article: 11167295

Dessins techniques

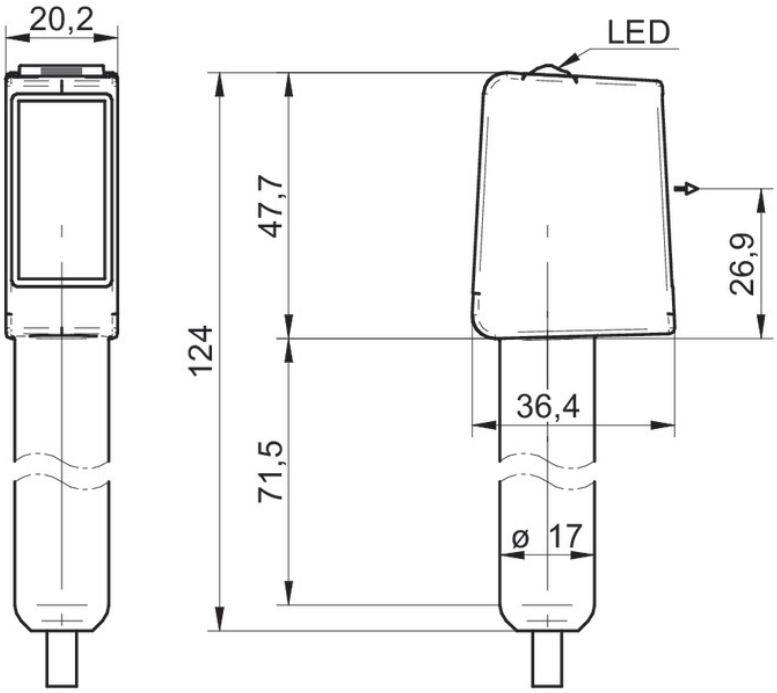

Schéma de raccordement

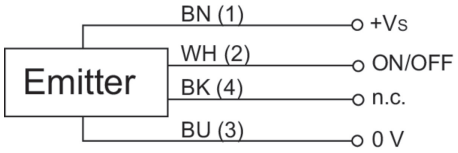

Progression du faisceau (typiquement)

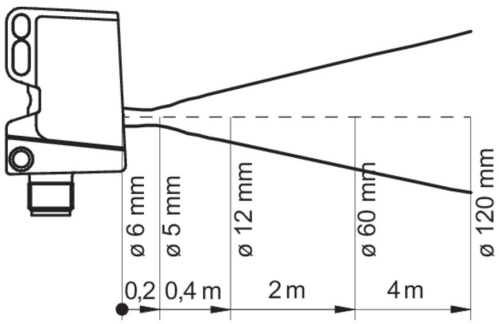

2022-11-10 Les caractéristiques du produit et les données techniques spécifiées n'expriment ou n'impliquent aucune garantie. Toute modification technique réservée.