Détecteurs de mesure de distances

OADK 25I7480/S14C

Détecteurs de mesure de distances

Numéro d'article: 11080142

Vue d'ensemble

- PLEASE NOTE:
- PRODUCT NOT FOR NEW PROJECTS

Image similaire

Caractéristiques techniques

Données générales	
Distance de mesure Sd	100 … 1000 mm
Diamètre du faisceau	3,7 … 13 mm
Réglage	Teach-in
Distance entre limites Teach-in	> 50 mm
Indication de fonctionnement	LED verte
Indication alarme / encrassement	LED rouge
Résolution	300 … 4000 µm
Dérive de linéarité	± 1,1 … 15 mm
Forme du faisceau	Point
Suppression impulsions parasites	< 32 ms
Source lumineuse	
Source lumineuse	Diode laser rouge, pulsée
Longueur d'ondes	656 nm
Classe laser	1
Données électriques	
Temps d'activation / désactivation	< 12,8 ms
Plage de tension +Vs	12 … 30 VDC
Consommation max. (sans charge)	80 mA

Données électriques	
Circuit de sortie	Analogique
Signal de sortie	4 ... 20 mA
Résistance de charge (analog. I)	< (+Vs - 6 V) / 0,02 A
Courant de sortie	< 100 mA
Sortie alarme	Push-pull
Protégé contre courts-circuits	Oui
Protégé contre inversion polarité	Oui, Vs vers GND
Données mécaniques	
Largeur / Diamètre	23,4 mm
Hauteur / Longueur	63 mm
Profondeur	45 mm
Forme du boîtier	Parallélépipédique
Matériau du boîtier	Plastique (SAN LURAN 378P)
Face avant (optique)	PMMA
Version de raccordement	Connecteur M12 5-pôles
Conditions ambiantes	
Insensibilité à la lumière ambiante	< 20 kLux
Classe de protection	IP 67
Température de fonctionnement	0 … +50 °C

2022-11-10 Les caractéristiques du produit et les données techniques spécifiées n'expriment ou n'impliquent aucune garantie. Toute modification technique réservée.

OADK 25I7480/S14C

Détecteurs de mesure de distances

Numéro d'article: 11080142

propos

- qTeach

Dessin d'encombrement

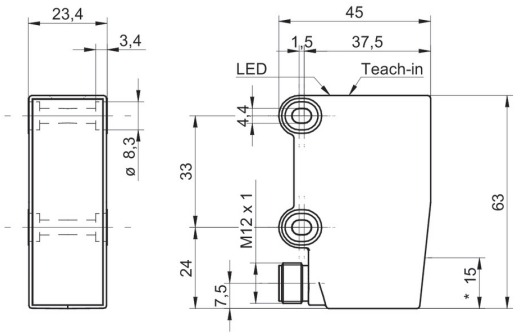

- * axe émetteur

Mise en garde

CLASS 1 LASER PRODUCT

IEC 60825-1/2014
Complies with 21 CFR 1040.10 and 1040.11 except for conformance with IEC 60825-1 Ed. 3., as described in Laser Notice No. 56, dated May 8, 2019

Schéma de raccordement

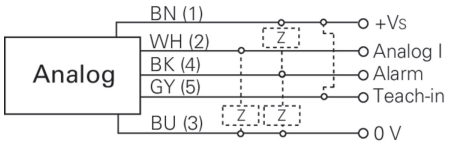

Résolution

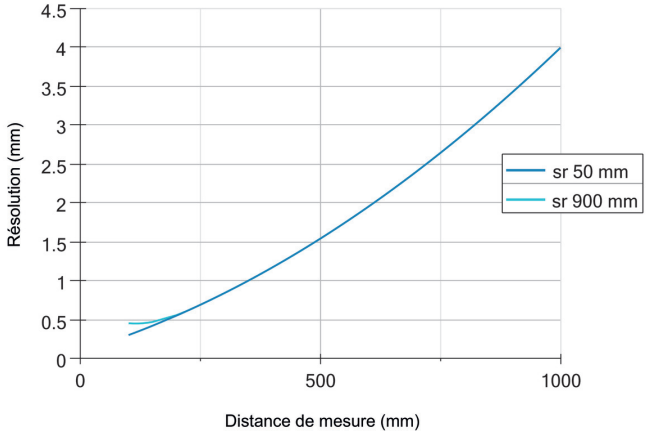

Erreur de linéarité

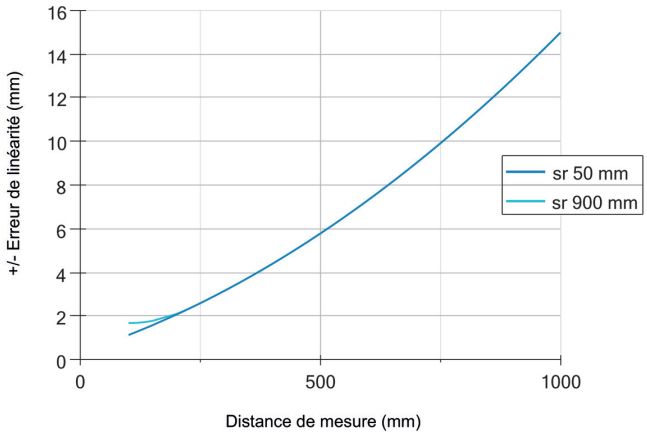

2022-11-10 Les caractéristiques du produit et les données techniques spécifiées n'expriment ou n'impliquent aucune garantie. Toute modification technique réservée.