Détecteurs de mesure de distances

OADM 13I7745/S35A

Détecteurs de mesure de distances - miniature

Numéro d'article: 11017068

Vue d'ensemble

- 60 … 100 mm
- Diode laser rouge, pulsée
- analogique
- Teach-in: Touche / ext.
- Connecteur M8 4-pôles
- 50 °C
- IP 67

Image similaire

Caractéristiques techniques

Données générales	
Distance de mesure Sd	60 … 100 mm
Réglage	Teach-in: Touche / ext.
Distance entre limites Teach-in	> 4 mm
Indication de fonctionnement	LED verte
Indication alarme / encrassement	LED rouge
Résolution	15 … 38 µm
Dérive de linéarité	± 0,047 … 0,118 mm
Forme du faisceau	Ligne
Suppression impulsions parasites	< 30 ms
Réflectivité de l'objet	> 0,8 %
Dérive en température	< 0,07 % Sde/K
Source lumineuse	
Source lumineuse	Diode laser rouge, pulsée
Longueur d'ondes	650 nm
Classe laser	1
Données électriques	
Temps d'activation / désactivation	< 2 ms
Plage de tension +Vs	12 … 28 VDC

Données électriques	
Consommation max. (sans charge)	100 mA
Circuit de sortie	Analogique
Signal de sortie	4 ... 20 mA
Résistance de charge	< (+Vs - 6 V) / 0,02 A
Protégé contre courts-circuits	Oui
Protégé contre inversion polarité	Oui, Vs vers GND
Données mécaniques	
Largeur / Diamètre	13,4 mm
Hauteur / Longueur	48,2 mm
Profondeur	40 mm
Forme du boîtier	Parallélépipédique
Matériau du boîtier	Aluminium
Face avant (optique)	Verre
Version de raccordement	Connecteur M8 4-pôles
Conditions ambiantes	
Insensibilité à la lumière ambiante	< 100 kLux
Classe de protection	IP 67
Température de fonctionnement	0 … +50 °C

2022-11-09 Les caractéristiques du produit et les données techniques spécifiées n'expriment ou n'impliquent aucune garantie. Toute modification technique réservée.

OADM 13I7745/S35A

Détecteurs de mesure de distances - miniature

Numéro d'article: 11017068

Dessin d'encombrement

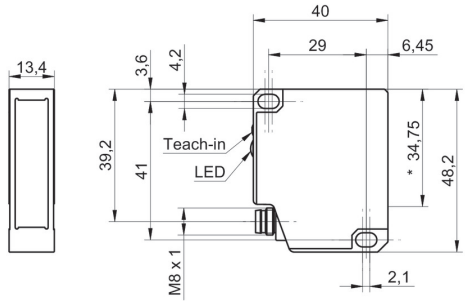

- * axe émetteur

Mise en garde

CLASS 1 LASER PRODUCT

IEC 60825-1/2014
Complies with 21 CFR 1040.10 and 1040.11 except for conformance with IEC 60825-1 Ed. 3., as described in Laser Notice No. 56, dated May 8, 2019

Schéma de raccordement

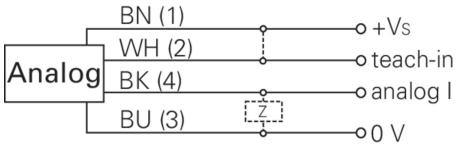

Résolution

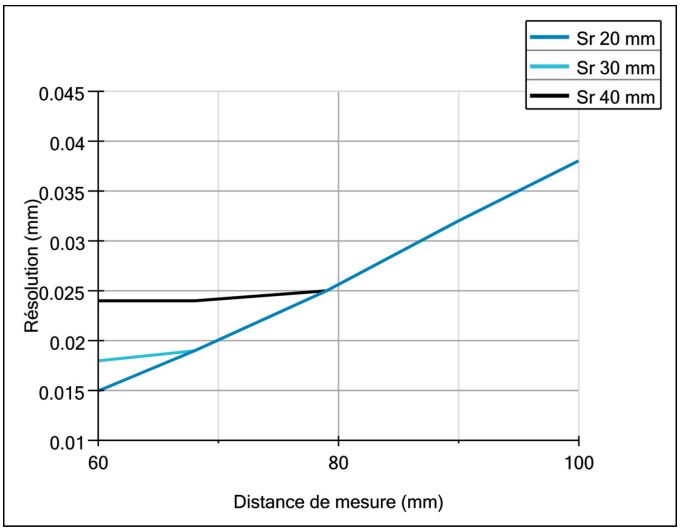

Erreur de linéarité

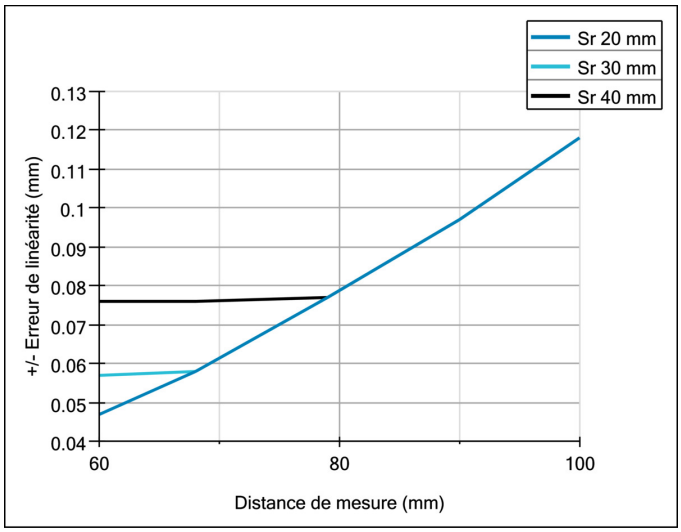

Progression du faisceau (typiquement)

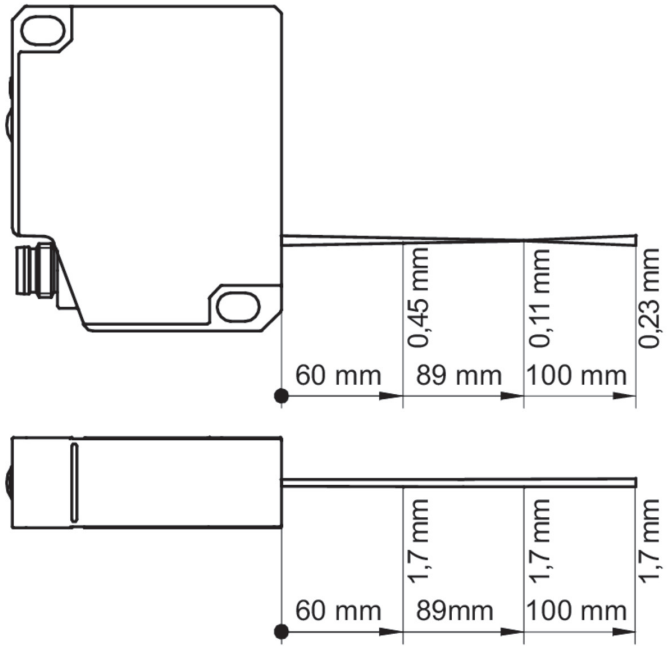

Les caractéristiques du produit et les données techniques spécifiées n'expriment ou n'impliquent aucune garantie. Toute modification technique réservée.
2022-11-09