Baumer
Passion for Sensors

Détecteurs de mesure de distances

OADM 13S6475/S35A

Détecteurs de mesure de distances - miniature

Numéro d'article: 11002550

Vue d'ensemble

- 50 … 350 mm
- Diode laser rouge, pulsée
- RS 485
- RS 485
- Connecteur M8 4-pôles
- 50 °C
- IP 67

Image similaire

Caractéristiques techniques

Données générales	
Distance de mesure Sd	50 … 350 mm
Diamètre du faisceau	1 mm
Réglage	RS485
Indication de fonctionnement	LED verte
Résolution	50 … 400 µm
Dérive de linéarité	± 0,18 … 1,2 mm
Forme du faisceau	Point
Indication alarme	LED rouge
Dérive en température	< 0,04 % Sde/K
Source lumineuse	
Source lumineuse	Diode laser rouge, pulsée
Longueur d'ondes	650 nm
Classe laser	2
Données électriques	
Temps d'activation / désactivation	< 0,9 ms
Plage de tension +Vs	12 … 28 VDC
Consommation max. (sans charge)	80 mA

Données électriques	
Circuit de sortie	RS485
Protégé contre courts-circuits	Oui
Protégé contre inversion polarité	Oui, Vs vers GND
Interface de communication	
Baud	38400, réglable
Données mécaniques	
Largeur / Diamètre	13,4 mm
Hauteur / Longueur	48,2 mm
Profondeur	40 mm
Forme du boîtier	Parallélépipédique
Matériau du boîtier	Aluminium
Face avant (optique)	Verre
Version de raccordement	Connecteur M8 4-pôles
Conditions ambiantes	
Insensibilité à la lumière ambiante	< 20 kLux
Classe de protection	IP 67
Température de fonctionnement	0 … +50 °C

propos

- Pour des objets présentant un pouvoir de réflexion < 10%, les temps d'activation et de désactivation augmentent de 3 ms au maximum.

2022-11-09 Les caractéristiques du produit et les données techniques spécifiées n'expriment ou n'impliquent aucune garantie. Toute modification technique réservée.

OADM 13S6475/S35A

Détecteurs de mesure de distances - miniature

Numéro d'article: 11002550

Dessin d'encombrement

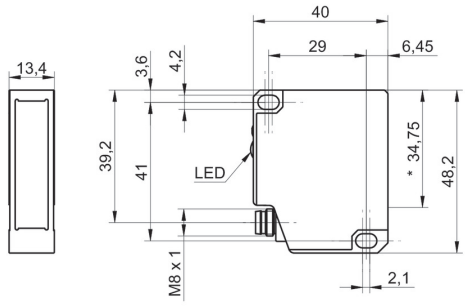

- * axe émetteur

Mise en garde

LASER RADIATION
DO NOT STARE INTO BEAM
Wavelength: 640...670nm

IEC 60825-1, Ed. 3, 2014
CLASS 2 LASER PRODUCT

IEC 60825-1/2014 Complies with 21 CFR 1040.10 and 1040.11 except for conformance with IEC 60825-1 Ed. 3., as described in Laser Notice No. 56, dated May 8, 2019

Schéma de raccordement

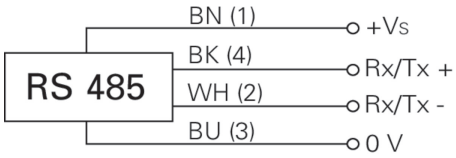

Résolution

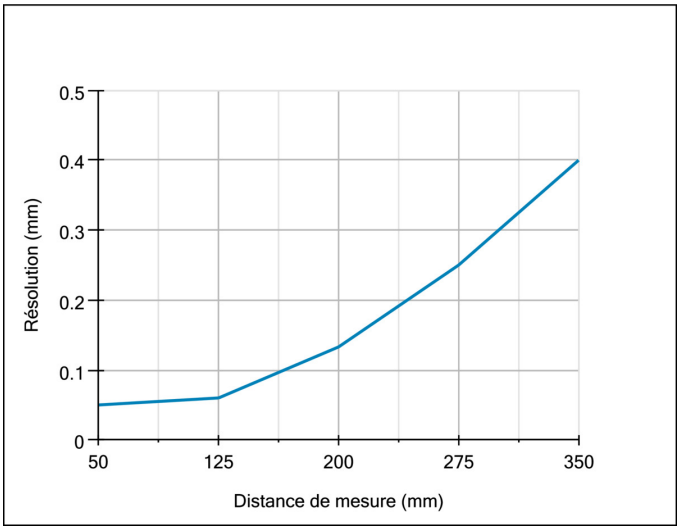

Erreur de linéarité

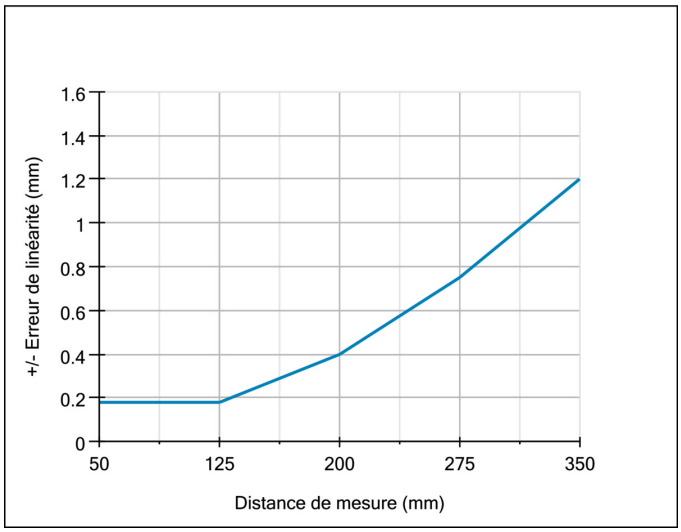

2022-11-09 Les caractéristiques du produit et les données techniques spécifiées n'expriment ou n'impliquent aucune garantie. Toute modification technique réservée.