Baumer
Passion for Sensors

Détecteurs de mesure de distances

OADM 20I5480/S14C

Détecteurs de mesure de distances

Numéro d'article: 11164056

Vue d'ensemble

- 100 … 600 mm
- Diode laser rouge, pulsée
- analogique
- non
- Connecteur M12 5-pôles, orientable
- 50 °C
- IP 67

Image similaire

Caractéristiques techniques

Données générales	
Distance de mesure Sd	100 … 600 mm
Diamètre du faisceau	2 mm
Réglage	Non
Indication de fonctionnement	LED verte
Indication alarme / encrassement	LED rouge
Résolution	200 … 500 µm
Dérive de linéarité	± 1,2 … 7,2 mm
Forme du faisceau	Point
Dérive en température	< 0,06 % Sde/K
Source lumineuse	
Source lumineuse	Diode laser rouge, pulsée
Longueur d'ondes	650 nm
Classe laser	2
Données électriques	
Temps d'activation / désactivation	< 10 ms
Plage de tension +Vs	12 … 28 VDC
Consommation max. (sans charge)	100 mA

Données électriques	
Circuit de sortie	Analogique
Signal de sortie	4 ... 20 mA
Résistance de charge (analog. I)	< (+Vs - 6 V) / 0,02 A
Sortie alarme	PNP
Protégé contre courts-circuits	Oui
Protégé contre inversion polarité	Oui, Vs vers GND
Données mécaniques	
Largeur / Diamètre	20,6 mm
Hauteur / Longueur	65 mm
Profondeur	50 mm
Forme du boîtier	Parallélépipédique
Matériau du boîtier	Zinc moulé sous pression
Face avant (optique)	Verre
Version de raccordement	Connecteur M12 5-pôles, orientable
Conditions ambiantes	
Classe de protection	IP 67
Température de fonctionnement	0 … +50 °C

2022-11-09 Les caractéristiques du produit et les données techniques spécifiées n'expriment ou n'impliquent aucune garantie. Toute modification technique réservée.

OADM 20I5480/S14C

Détecteurs de mesure de distances

Numéro d'article: 11164056

Dessin d'encombrement

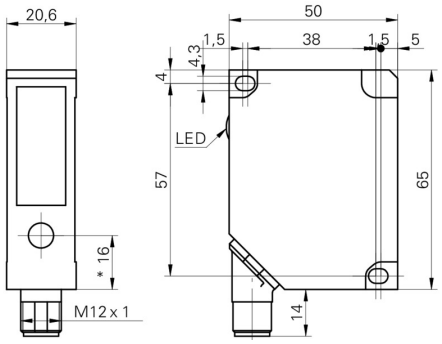

- * axe émetteur

Mise en garde

LASER RADIATION
DO NOT STARE INTO BEAM
Wavelength: 640...670nm

IEC 60825-1, Ed. 3, 2014
CLASS 2 LASER PRODUCT

IEC 60825-1/2014 Complies with 21 CFR 1040.10 and 1040.11 except for conformance with IEC 60825-1 Ed. 3., as described in Laser Notice No. 56, dated May 8, 2019

Schéma de raccordement

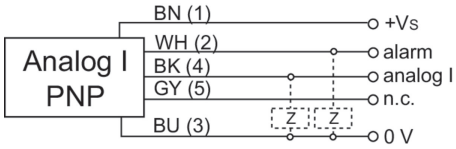

Résolution

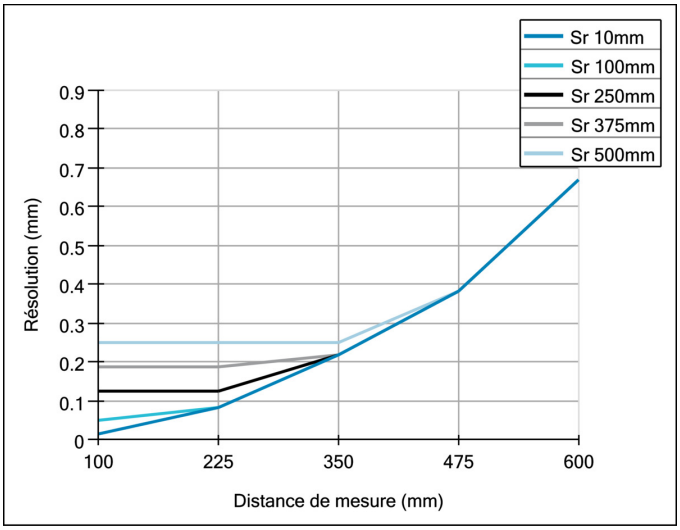

Erreur de linéarité

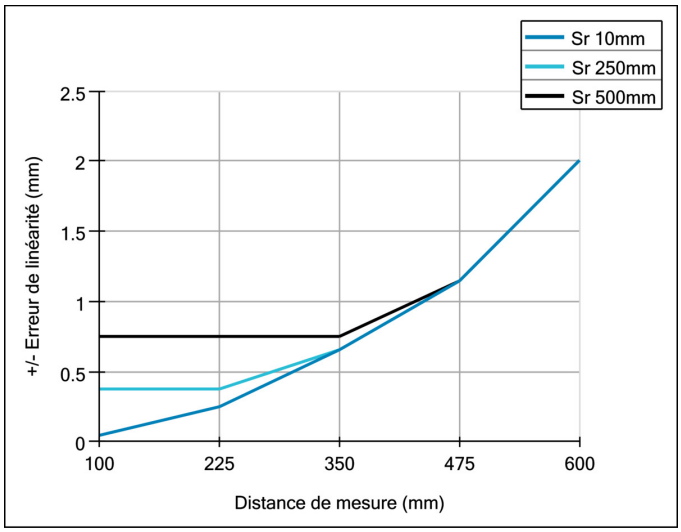

2022-11-09 Les caractéristiques du produit et les données techniques spécifiées n'expriment ou n'impliquent aucune garantie. Toute modification technique réservée.