Baumer
Passion for Sensors

Détecteurs de mesure de distances

OADM 20I6541/S14F

Détecteurs de mesure de distances

Numéro d'article: 10144603

Vue d'ensemble

- 30 … 70 mm
- Diode laser rouge, pulsée
- analogique
- Teach-in: Touche / ext.
- Connecteur M12 8-pôles, orientable
- 50 °C
- IP 67

Image similaire

Caractéristiques techniques

Données générales	
Distance de mesure Sd	30 … 70 mm
Réglage	Teach-in: Touche / ext.
Distance entre limites Teach-in	> 2 mm
Indication de fonctionnement	LED verte
Indication alarme / encrassement	LED rouge
Résolution	4 … 20 µm
Dérive de linéarité	± 0,012 … 0,06 mm
Forme du faisceau	Ligne
Largeur du faisceau	1 … 0,2 mm
Hauteur du faisceau	2 mm
Dérive en température	< 0,015 % Sde/K
Source lumineuse	
Source lumineuse	Diode laser rouge, pulsée
Longueur d'ondes	650 nm
Classe laser	2
Données électriques	
Temps d'activation / désactivation	< 0,9 ms
Plage de tension +Vs	12 … 28 VDC
Consommation max. (sans charge)	100 mA
Circuit de sortie	Analogique

Données électriques	
Signal de sortie	4 ... 20 mA / 0 ... 10 VDC
Résistance de charge (analog. I)	< (+Vs - 6 V) / 0,02 A
Résistance de charge (analog. U)	> 100 kOhm
Courant de sortie	< 100 mA
Sortie alarme	PNP
Protégé contre courts-circuits	Oui
Protégé contre inversion polarité	Oui, Vs vers GND
Données mécaniques	
Largeur / Diamètre	20,6 mm
Hauteur / Longueur	65 mm
Profondeur	50 mm
Forme du boîtier	Parallélépipédique
Matériau du boîtier	Zinc moulé sous pression
Face avant (optique)	Verre
Version de raccordement	Connecteur M12 8-pôles, orientable
Conditions ambiantes	
Insensibilité à la lumière ambiante	< 50 kLux
Classe de protection	IP 67
Température de fonctionnement	0 … +50 °C

2022-11-09 Les caractéristiques du produit et les données techniques spécifiées n'expriment ou n'impliquent aucune garantie. Toute modification technique réservée.

OADM 20I6541/S14F

Détecteurs de mesure de distances

Numéro d'article: 10144603

Dessin d'encombrement

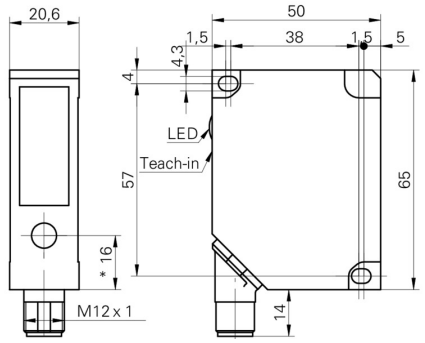

- * axe émetteur

Mise en garde

LASER RADIATION
DO NOT STARE INTO BEAM
Wavelength: 640...670nm

IEC 60825-1, Ed. 3, 2014
CLASS 2 LASER PRODUCT

IEC 60825-1/2014 Complies with 21 CFR 1040.10 and 1040.11 except for conformance with IEC 60825-1 Ed. 3., as described in Laser Notice No. 56, dated May 8, 2019

Schéma de raccordement

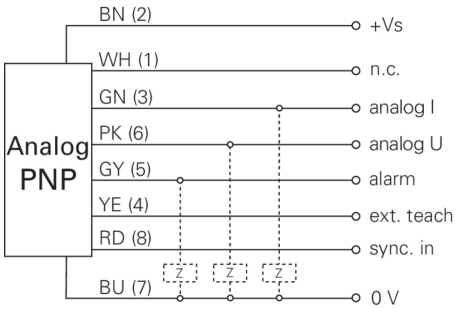

Résolution

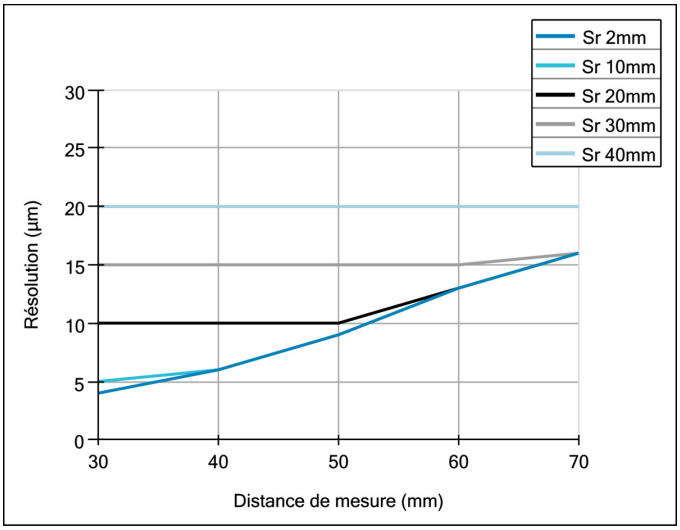

Erreur de linéarité

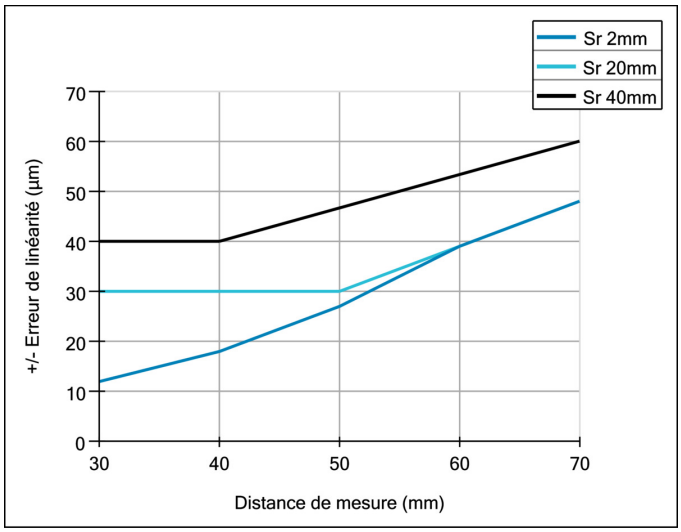

Progression du faisceau (typiquement)

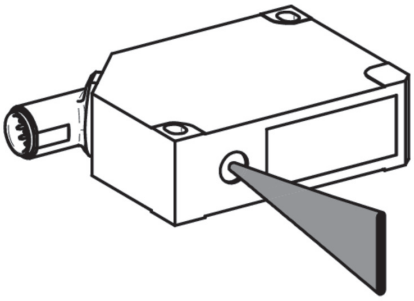

Les caractéristiques du produit et les données techniques spécifiées n'expriment ou n'impliquent aucune garantie. Toute modification technique réservée.
2022-11-09

Alignement de la ligne laser

2022-11-09 Les caractéristiques du produit et les données techniques spécifiées n'expriment ou n'impliquent aucune garantie. Toute modification technique réservée.