Baumer
Passion for Sensors

Détecteurs de mesure de distances

OADM 20I6592

Détecteurs de mesure de distances - high vibration resistance

Numéro d'article: 10165977

Vue d'ensemble

- 100 … 600 mm
- Diode laser rouge, pulsée
- Teach-in: Touche / ext.
- Câble 8-pôles, 2 m
- -20 … 60 °C
- IP 67

Image similaire

Caractéristiques techniques

Données générales	
Distance de mesure Sd	100 … 600 mm
Réglage	Teach-in: Touche / ext.
Distance entre limites Teach-in	> 10 mm
Indication de fonctionnement	LED verte
Indication alarme / encrassement	LED rouge
Résolution	15 … 800 µm
Dérive de linéarité	± 0,5 … 3,4 mm
Forme du faisceau	Ligne
Largeur du faisceau	2 mm
Hauteur du faisceau	7 … 17 mm
Dérive en température	< 0,04 % Sde/K
Source lumineuse	
Source lumineuse	Diode laser rouge, pulsée
Longueur d'ondes	650 nm
Classe laser	2
Données électriques	
Temps d'activation / désactivation	< 2,5 ms
Plage de tension +Vs	12 … 28 VDC
Consommation max. (sans charge)	100 mA
Signal de sortie	4 ... 20 mA / 0 ... 10 VDC

Données électriques	
Résistance de charge (analog. I)	< (+Vs - 6 V) / 0,02 A
Résistance de charge (analog. U)	> 100 kOhm
Courant de sortie	< 100 mA
Sortie alarme	PNP
Protégé contre courts-circuits	Oui
Protégé contre inversion polarité	Oui, Vs vers GND
Données mécaniques	
Largeur / Diamètre	20,6 mm
Hauteur / Longueur	65 mm
Profondeur	50 mm
Forme du boîtier	Parallélépipédique
Matériau du boîtier	Zinc moulé sous pression
Face avant (optique)	Verre
Version de raccordement	Câble 8-pôles, 2 m
Conditions ambiantes	
Insensibilité à la lumière ambiante	< 100 kLux
Classe de protection	IP 67
Température de fonctionnement	-20 … +60 °C
Résistance aux vibrations (sinusoïdale)	IEC 60068-2-6:2008 30 g à f = 10 - 2000 Hz, cycles par axe

2022-11-09 Les caractéristiques du produit et les données techniques spécifiées n'expriment ou n'impliquent aucune garantie. Toute modification technique réservée.

OADM 20I6592

Détecteurs de mesure de distances - high vibration resistance

Numéro d'article: 10165977

Caractéristiques techniques

Conditions ambiantes

Resistance aux chocs (semi-sinusoïdale)	IEC 60068-2-29:2009 75 g / 6 ms, 4000 chocs par axe et direction

Dessin d'encombrement

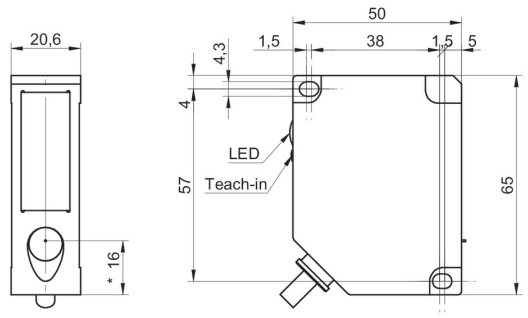

- * axe émetteur

Mise en garde

LASER RADIATION
DO NOT STARE INTO BEAM
Wavelength: 640...670nm
IEC 60825-1, Ed. 3, 2014
CLASS 2 LASER PRODUCT

IEC 60825-1/2014 Complies with 21 CFR 1040.10 and 1040.11 except for conformance with IEC 60825-1 Ed. 3., as described in Laser Notice No. 56, dated May 8, 2019

Schéma de raccordement

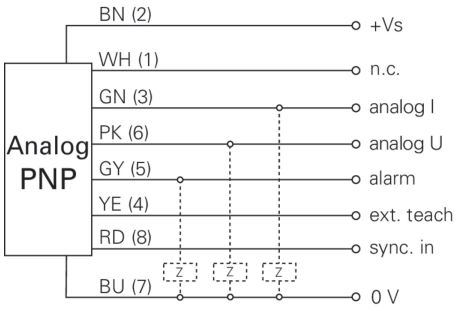

Résolution

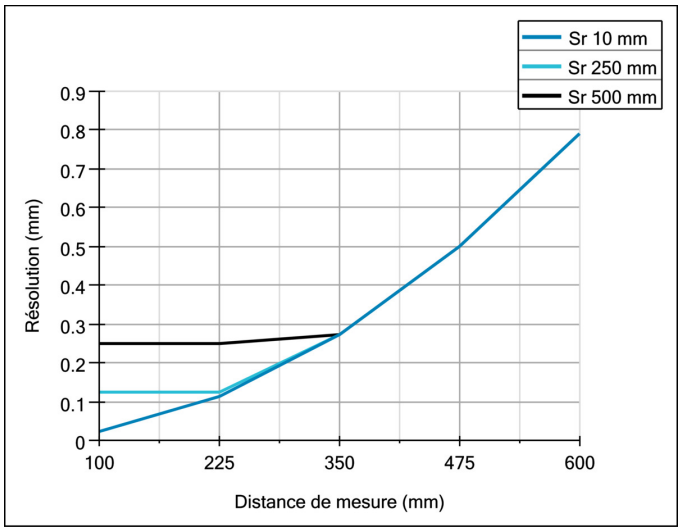

Erreur de linéarité

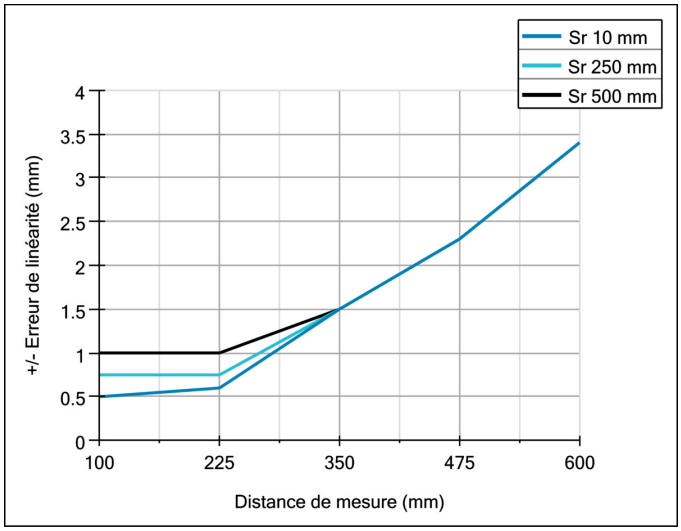

2022-11-09 Les caractéristiques du produit et les données techniques spécifiées n'expriment ou n'impliquent aucune garantie. Toute modification technique réservée.

OADM 20I6592

Détecteurs de mesure de distances - high vibration resistance

Numéro d'article: 10165977

Progression du faisceau (typiquement)

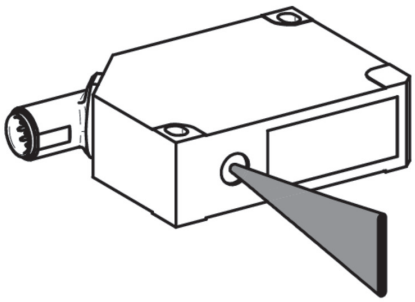

Alignement de la ligne laser

2022-11-09 Les caractéristiques du produit et les données techniques spécifiées n'expriment ou n'impliquent aucune garantie. Toute modification technique réservée.