Baumer
Passion for Sensors

Inkrementale Drehgeber

OG 60

Vollwelle ø6 mm mit Servoflansch

10...10000 Impulse

Auf einen Blick

- Robustes Aluminium-Gehäuse
- Drehgeber mit Vollwelle ø6 mm
- Optisches Abtastprinzip
- Servoflansch
- Ausgangsstufe HTL oder TTL
- Ausgangsstufe TTL mit Regler UB 9...26 VDC

HTL UTTL® HUBNER BERLIN A Baumer Brand

Technische Daten

Technische Daten - elektrisch

Betriebsspannung	9...26 VDC 5 VDC ±5 %
Betriebsstrom ohne Last	≤100 mA
Impulse pro Umdrehung	10 … 10000
Phasenverschiebung	90 ° ±8°
Tastverhältnis	46…54 %
Referenzsignal	Nullimpuls, Breite 90°
Abtastprinzip	Optisch
Ausgabefrequenz	≤250 kHz
Ausgangssignale	K1, K2, K0 + invertierte
Ausgangsstufen	HTL TTL/RS422
Störfestigkeit	EN 61000-6-2
Störaussendung	EN 61000-6-3
Zulassung	CE UL-Zulassung / E217823

Technische Daten - mechanisch

Baugrösse (Flansch)	ø58 mm

Technische Daten - mechanisch

Wellenart	ø6 mm Vollwelle
Zulässige Wellenbelastung	≤50 N axial ≤60 N radial
Flansch	Servoflansch
Schutzart EN 60529	IP 65
Betriebsdrehzahl	≤12000 U/min (mechanisch)
Betriebsdrehmoment typ.	1 Ncm
Trägheitsmoment Rotor	22 gcm²
Werkstoff	Gehäuse: Aluminium Welle: Edelstahl
Betriebstemperatur	-30...+85 °C
Widerstandsfähigkeit	IEC 60068-2-6 Vibration 10 g, 10-2000 Hz IEC 60068-2-27 Schock 300 g, 6 ms
Anschluss	Flanschdose M23, 12-polig Rundsteckverbinder
Masse ca.	400 g

Optional

- Winkel-Flanschdose

2023-08-22 Angegebene Produkteigenschaften und technische Daten stellen keine Garantieerklärung dar. Technische Änderungen vorbehalten.

Anschlussbelegung

Ansicht A *(siehe Abmessung)*
Anschlussbelegung Flanschdose

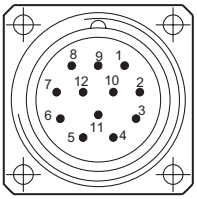

Flanschdose M23,
Stift, 12-polig,
rechtsdrehend (CW)

Stift	Belegung
1	$\overline{K2}$
2	dnu
3	K0
4	$\overline{K0}$
5	K1
6	$\overline{K1}$
7	dnu
8	K2
9	dnu
10	0V (⊥)
11	dnu
12	+UB

Beschreibung der Anschlüsse

+UB	Betriebsspannung
0V (⊥)	Masseanschluss
⏚	Erdungsanschluss (Gehäuse)
K1	Ausgangssignal Kanal 1
$\overline{K1}$	Ausgangssignal Kanal 1 invertiert
K2	Ausgangssignal Kanal 2 (90° versetzt zu Kanal 1)
$\overline{K2}$	Ausgangssignal Kanal 2 invertiert
K0	Nullimpuls (Referenzsignal)
$\overline{K0}$	Nullimpuls invertiert
dnu	Nicht benutzen

Ausgangssignale

HTL/TTL
Bei positiver Drehrichtung *(siehe Abmessung)*

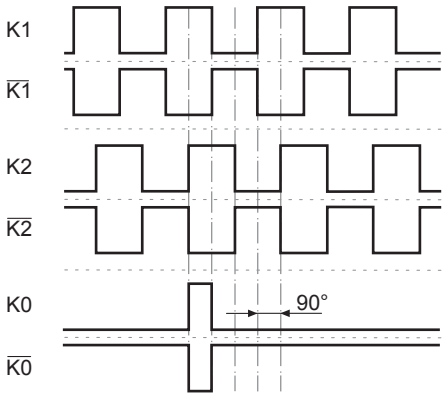

2023-08-22 Angegebene Produkteigenschaften und technische Daten stellen keine Garantieerklärung dar. Technische Änderungen vorbehalten.

OG 60

Vollwelle ø6 mm mit Servoflansch

10...10000 Impulse

Abmessungen

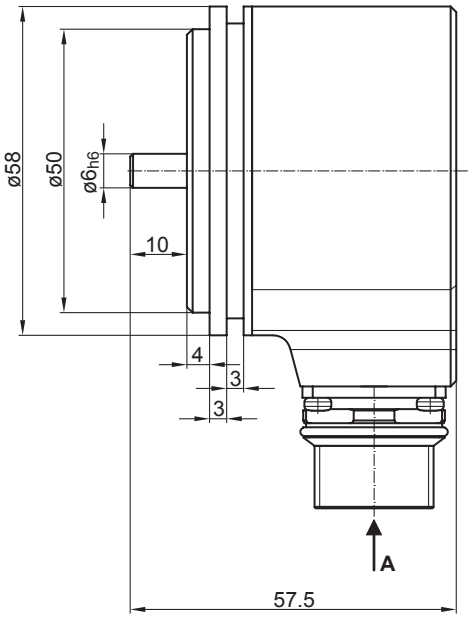

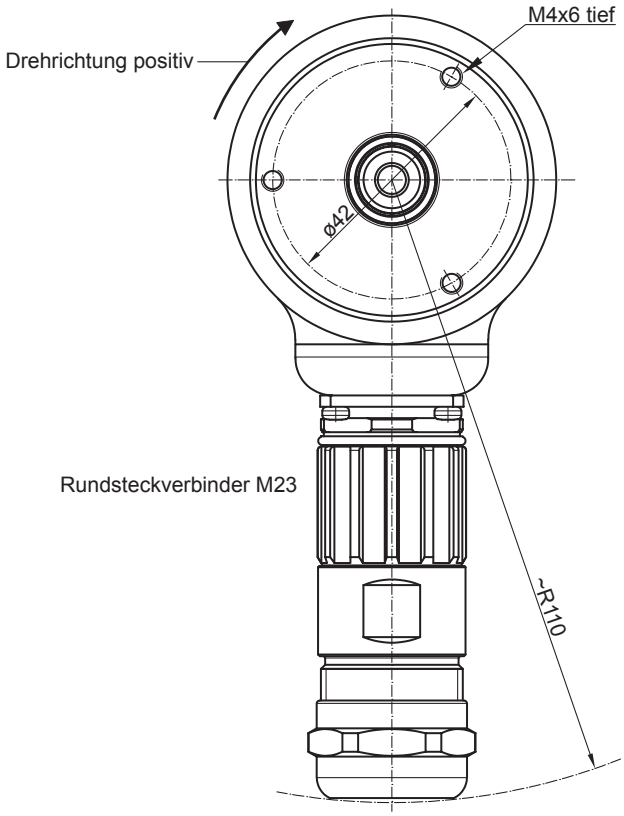

2023-08-22 Angegebene Produkteigenschaften und technische Daten stellen keine Garantieerklärung dar. Technische Änderungen vorbehalten.

OG 60

Vollwelle ø6 mm mit Servoflansch
10...10000 Impulse

Typenschlüssel

	OG60	DN	####	###
Produkt				
Inkrementaler Drehgeber	OG60			
Ausgangssignale				
K1, K2, K0		DN		
Impulszahl(1)				
10			10	
20			20	
60			60	
100			100	
200			200	
256			256	
300			300	
360			360	
400			400	
500			500	
512			512	
600			600	
625			625	
720			720	
900			900	
1000			1000	
1250			1250	
1500			1500	
1800			1800	
2000			2000	
2048			2048	
2500			2500	
3000			3000	
3600			3600	
4096			4096	
5000			5000	
6000			6000	
8192			8192	
10000			10000	
Betriebsspannung / Ausgangsstufe				
9...26 VDC / Ausgangsstufe HTL (C) mit invertierten Signalen				CI
5 VDC / Ausgangsstufe TTL mit invertierten Signalen				TTL
9...30 VDC / Ausgangsstufe TTL mit invertierten Signalen				R

(1) Weitere Impulszahlen auf Anfrage.

Zubehör

Montagezubehör	
	Federscheibenkupplung K 35 (Welle ø6...12 mm)
	Excenterscheiben (Spannpratzen)

2023-08-22 Angegebene Produkteigenschaften und technische Daten stellen keine Garantieerklärung dar. Technische Änderungen vorbehalten.