Baumer
Passion for Sensors

Codeurs incrémentaux

OG 60

Axe ø6 mm et bride synchro

10...10000 impulsions

Vue d'ensemble

- Boîtier en aluminium robuste
- Codeur avec axe sortant ø6 mm
- Détection optique
- Bride synchro
- Etage de sortie HTL ou TTL
- Etage de sortie TTL avec régulateur UB 9...26 VDC

HTL UNI TTL®

HUBNER BERLIN
A Baumer Brand

Caractéristiques techniques

Caractéristiques électriques	
Alimentation	9...26 VDC 5 VDC ±5 %
Courant de service à vide	≤100 mA
Impulsions par tour	10 … 10000
Mode de déphasage	90 ° ±8°
Période	46…54 %
Signal de référence	Top zéro, largeur 90°
Principe de détection	Optique
Fréquence de sortie	≤250 kHz
Signaux de sortie	K1, K2, K0 + compléments
Etage de sortie	HTL TTL/RS422
Immunité	EN 61000-6-2
Emission	EN 61000-6-3
Certificat	CE Certification UL/E217823
Caractéristiques mécaniques	
Taille (bride)	ø58 mm

Caractéristiques mécaniques	
Type d'axe	ø6 mm axe
Charge	≤50 N axiale ≤60 N radiale
Bride	Bride synchro
Protection EN 60529	IP 65
Vitesse de rotation	≤12000 t/min (mécanique)
Couple en fonctionn. typ.	1 Ncm
Moment d'inertie rotor	22 gcm²
Matière	Boîtier: aluminium Axe: inox
Température d'utilisation	-30...+85 °C
Résistance	IEC 60068-2-6 Vibrations 10 g, 10-2000 Hz IEC 60068-2-27 Choc 300 g, 6 ms
Raccordement	Embase mâle M23, 12 points Connecteur rond
Poids	400 g

Option

- Embase mâle coudé

2023-08-22 Les caractéristiques du produit et les données techniques spécifiées n'expriment ou n'impliquent aucune garantie. Toute modification technique réservée.

Affectation des bornes

Vue A *(voir dimension)*
Affectation des bornes embase

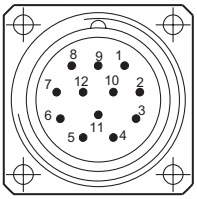

Embase mâle M23,
12 points,
rotation vers la droite (CW)

Borne	Désignation
1	$\overline{K2}$
2	dnu
3	K0
4	$\overline{K0}$
5	K1
6	$\overline{K1}$
7	dnu
8	K2
9	dnu
10	0V (⊥)
11	dnu
12	+UB

Description du raccordement

+UB	Alimentation
0V (⊥)	Borne de masse
⏚	Borne de terre (boîtier)
K1	Signal de sortie voie 1
$\overline{K1}$	Signal de sortie voie 1 inversé
K2	Signal de sortie voie 2 (90° angulairement décalée voie 1)
$\overline{K2}$	Signal de sortie voie 2 inversé
K0	Top zéro (signal de référence)
$\overline{K0}$	Top zéro inversé
dnu	Non utilisé

Signaux de sortie

HTL/TTL
En case de sens de rotation positif *(voir dimension)*

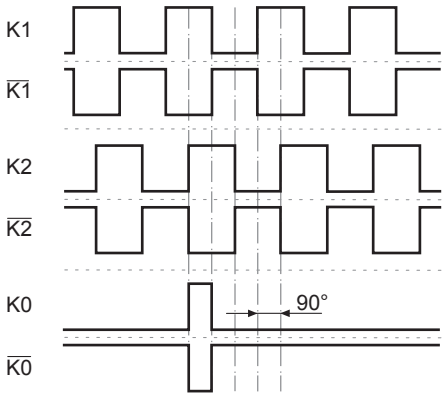

Les caractéristiques du produit et les données techniques spécifiées n'expriment ou n'impliquent aucune garantie. Toute modification technique réservée.
2023-08-22

OG 60

Axe ø6 mm et bride synchro

10...10000 impulsions

Dimensions

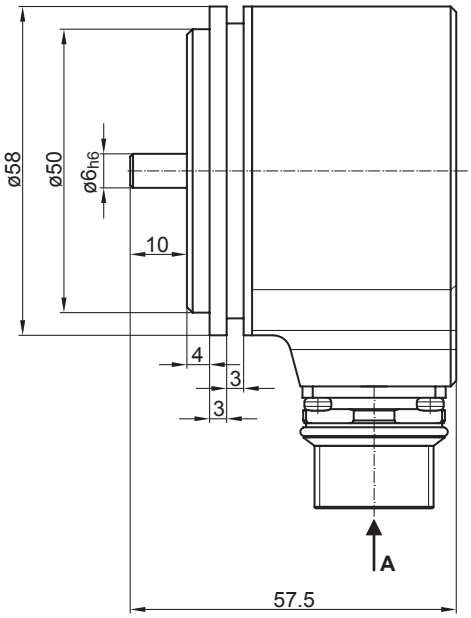

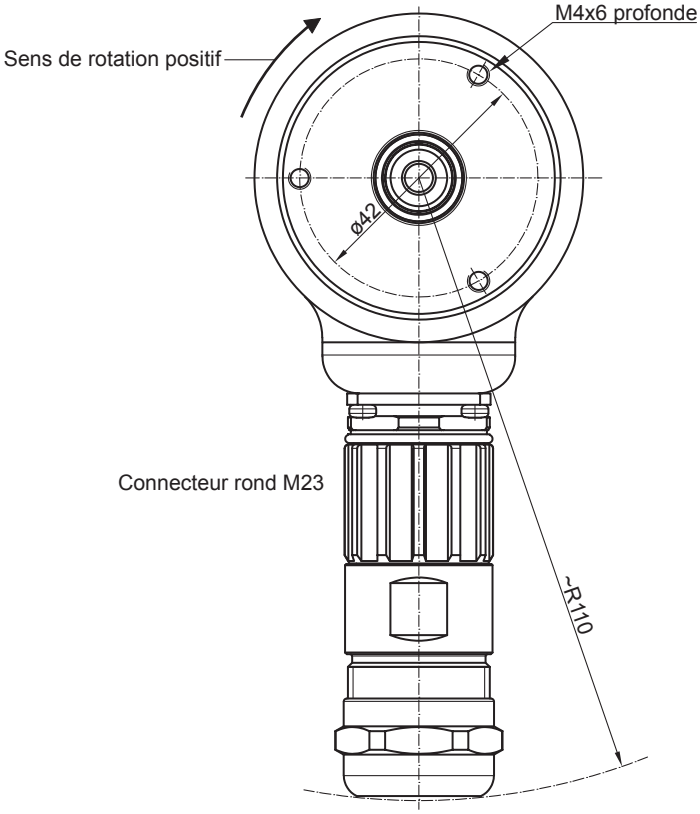

2023-08-22 Les caractéristiques du produit et les données techniques spécifiées n'expriment ou n'impliquent aucune garantie. Toute modification technique réservée.

OG 60

Axe ø6 mm et bride synchro

10...10000 impulsions

Référence de commande

	OG60	DN	####	###
Produit				
Codeur incrémental	OG60			
Signaux de sortie				
K1, K2, K0		DN		
Nombre d'impulsions(1)				
10			10	
20			20	
60			60	
100			100	
200			200	
256			256	
300			300	
360			360	
400			400	
500			500	
512			512	
600			600	
625			625	
720			720	
900			900	
1000			1000	
1250			1250	
1500			1500	
1800			1800	
2000			2000	
2048			2048	
2500			2500	
3000			3000	
3600			3600	
4096			4096	
5000			5000	
6000			6000	
8192			8192	
10000			10000	
Alimentation / étage de sortie				
9...26 VDC / Étage de sortie HTL (C) avec signaux inversés				CI
5 VDC / Étage de sortie TTL avec signaux inversés				TTL
9...30 VDC / Étage de sortie TTL avec signaux inversés				R

(1) Autres impulsions sur demande.

Accessoires

Accessoires de montage
Accouplement flexible K 35 (axe ø6...12 mm)
Disques excentriques (griffes de serrage)

2023-08-22 Les caractéristiques du produit et les données techniques spécifiées n'expriment ou n'impliquent aucune garantie. Toute modification technique réservée.