Baumer
Passion for Sensors

Codeurs incrémentaux

OG 8

Axe ø11 mm avec bride EURO B10

1...5000 impulsions par tour

Vue d'ensemble

- Boîtier en aluminium robuste
- Axe ø11 mm
- Détection optique
- Bride EURO B10
- Etage de sortie HTL ou TTL
- Etage de sortie TTL avec régulateur UB 9...26 VDC

Caractéristiques techniques

Caractéristiques électriques	
Alimentation	9...26 VDC 5 VDC ±5 %
Courant de service à vide	≤100 mA
Impulsions par tour	1 … 5000
Mode de déphasage	90 ° ±20°
Période	40…60 %
Signal de référence	Top zéro, largeur 90°
Principe de détection	Optique
Fréquence de sortie	≤120 kHz ≤300 kHz (sur demande)
Signaux de sortie	K1, K2, K0 + compléments
Etage de sortie	HTL TTL/RS422
Immunité	EN 61000-6-2
Emission	EN 61000-6-3
Certificat	CE Certification UL/E217823

Caractéristiques mécaniques	
Taille (bride)	ø115 mm
Type d'axe	ø11 mm axe
Charge	≤50 N axiale ≤60 N radiale
Bride	Bride EURO B10
Protection EN 60529	IP 54
Vitesse de rotation	≤12000 t/min (mécanique)
Couple en fonctionn. typ.	1 Ncm
Moment d'inertie rotor	18 gcm²
Matière	Boîtier: fonte d'aluminium Axe: inox
Température d'utilisation	-30...+85 °C -25...+85 °C (>3072 impulsions)
Résistance	IEC 60068-2-6 Vibrations 10 g, 10-2000 Hz IEC 60068-2-27 Choc 100 g, 6 ms
Raccordement	Bornes de raccordement
Poids	700 g

2023-08-22 Les caractéristiques du produit et les données techniques spécifiées n'expriment ou n'impliquent aucune garantie. Toute modification technique réservée.

OG 8

Axe ø11 mm avec bride EURO B10

1...5000 impulsions par tour

Affectation des bornes

Vue A *(voir dimension)*
Bornes de raccordement

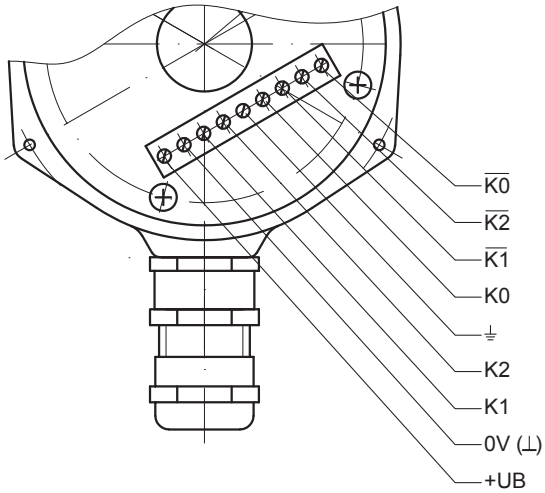

Description du raccordement

+UB	Alimentation
0V (⊥)	Borne de masse
⏚	Borne de terre (boîtier)
K1	Signal de sortie voie 1
$\overline{K1}$	Signal de sortie voie 1 inversé
K2	Signal de sortie voie 2 (90° angulairement décalée voie 1)
$\overline{K2}$	Signal de sortie voie 2 inversé
K0	Top zéro (signal de référence)
$\overline{K0}$	Top zéro inversé

Signaux de sortie

HTL/TTL
En case de sens de rotation positif *(voir dimension)*

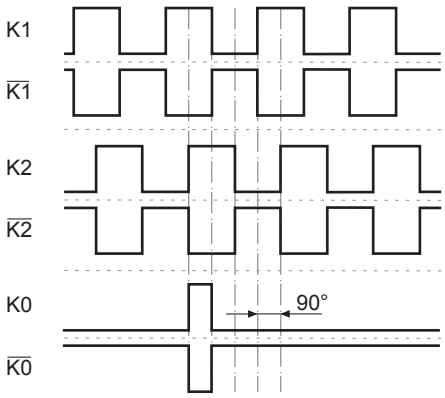

2023-08-22 Les caractéristiques du produit et les données techniques spécifiées n'expriment ou n'impliquent aucune garantie. Toute modification technique réservée.

OG 8

Axe ø11 mm avec bride EURO B10

1...5000 impulsions par tour

Dimensions

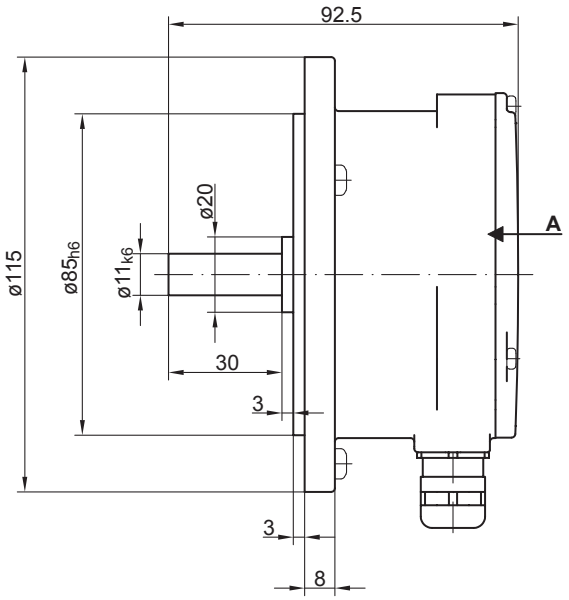

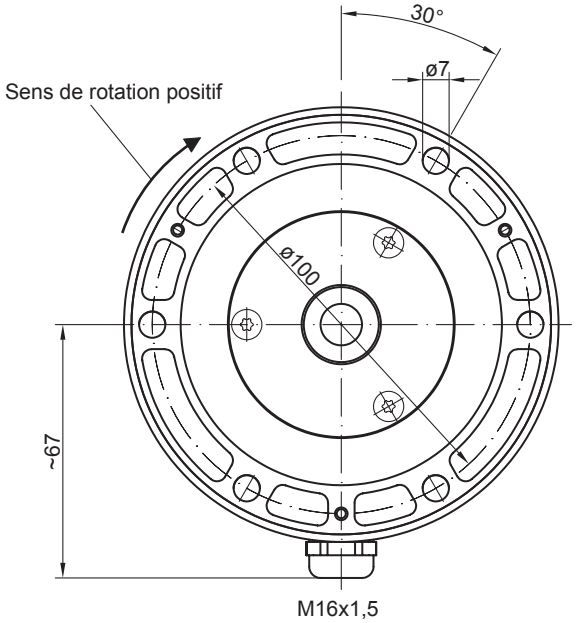

Les caractéristiques du produit et les données techniques spécifiées n'expriment ou n'impliquent aucune garantie. Toute modification technique réservée.
2023-08-22

OG 8

Axe ø11 mm avec bride EURO B10

1...5000 impulsions par tour

Référence de commande

	OG8	##	####	###
Produit				
Codeur incrémental	OG8			
Signaux de sortie				
K1, K2		D		
K1, K2, K0		DN		
Nombre d'impulsions(1)				
1(2)			1	
2(2)			2	
3(2)			3	
4(2)			4	
5(2)			5	
6(2)			6	
8			8	
10(2)			10	
11(2)			11	
12(2)			12	
15(2)			15	
20			20	
25			25	
30			30	
36			36	
40			40	
50			50	
60			60	
62			62	
64			64	
100			100	
120			120	
176			176	
180			180	
192			192	
200			200	
250			250	
300			300	
360			360	
400			400	
500			500	
512			512	
600			600	
720			720	
900			900	
1000			1000	
1024			1024	
1042			1042	
1200			1200	
1250			1250	
2048			2048	
2500			2500	
3072			3072	
4096			4096	
5000			5000	

Les caractéristiques du produit et les données techniques spécifiées n'expriment ou n'impliquent aucune garantie. Toute modification technique réservée.

2023-08-22

Référence de commande

	OG8	##	####	###
Alimentation / étage de sortie				
9...26 VDC / Étage de sortie HTL (C)				C
9...26 VDC / Étage de sortie HTL (C) avec signaux inversés				CI
9...30 VDC / Étage de sortie TTL avec signaux inversés				R
5 VDC / Étage de sortie TTL avec signaux inversés				TTL

(1) Autres impulsions sur demande.
(2) Seulement sans top zéro, version D

Accessoires

Accessoires de montage
Accouplement flexible K 35 (axe ø6...12 mm)
Accouplement flexible K 50 (axe ø11...16 mm)
Accouplement flexible K 60 (axe ø11...22 mm)

2023-08-22 Les caractéristiques du produit et les données techniques spécifiées n'expriment ou n'impliquent aucune garantie. Toute modification technique réservée.