OGUM 120P8002/S35L

Capteurs photoélectriques en fourche

Numéro d'article: 11158872

Vue d'ensemble

- Barrière simple
- 120 mm
- Diode laser rouge, pulsée
- PNP
- potentiomètre 270°
- Connecteur M8 3-pôles
- 5 … 45 °C
- IP 67

Image similaire

Caractéristiques techniques

Données générales	
Fonction	Barrière simple
Taille de l'objet	> 0,2 mm
Reproductibilité	< 0,02 mm
Temps d'activation / désactivation	< 0,166 ms
Hystérésis de commutation	< 0,05 mm
Insensibilité à la lumière ambiante	< 5 kLux
Sensitivity adjustment	Potentiomètre 270°
Source lumineuse	Diode laser rouge, pulsée
Longueur d'ondes	670 nm
Classe laser	1
Indication réception	LED jaune
Données électriques	
Fréquence de commutation	< 3 kHz
Plage de tension +Vs	10 … 30 VDC
Consommation max. (sans charge)	30 mA
Fonction de commutation	Claire/sombre commutable

Données électriques	
Circuit de sortie	PNP
Tension résiduelle Vd	< 2,8 VDC
Courant de sortie	< 200 mA
Protégé contre courts-circuits	Oui
Protégé contre inversion polarité	Oui
Données mécaniques	
Largeur / Diamètre	144 mm
Largeur de la fourche Sb	120 mm
Hauteur / Longueur	90 mm
Profondeur de plongée	60 mm
Profondeur	12 mm
Forme du boîtier	Profilé en U
Matériau du boîtier	Zinc moulé sous pression
Version de raccordement	Connecteur M8 3-pôles
Conditions ambiantes	
Température de fonctionnement	5 … +45 °C
Classe de protection	IP 67

propos

- Accessoire: convertisseur PNP/NPN

2021-02-15 Les caractéristiques du produit et les données techniques spécifiées n'expriment ou n'impliquent aucune garantie. Toute modification technique réservée.

OGUM 120P8002/S35L

Capteurs photoélectriques en fourche

Numéro d'article: 11158872

Dessin d'encombrement

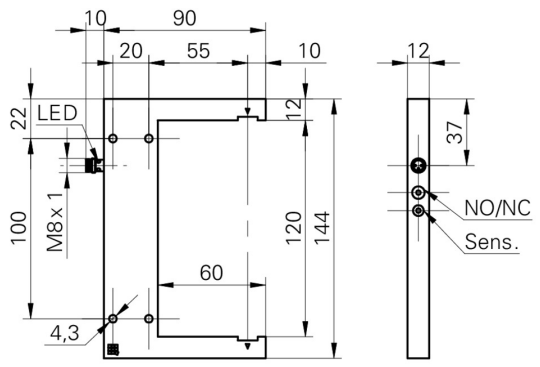

Mise en garde

CLASS 1 LASER PRODUCT

IEC 60825-1/2014
Complies with 21 CFR 1040.10 and 1040.11 except for conformance with IEC 60825-1 Ed. 3., as described in Laser Notice No. 56, dated May 8, 2019

Schéma de raccordement

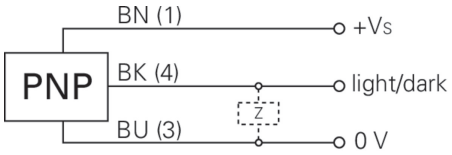

2021-02-15 Les caractéristiques du produit et les données techniques spécifiées n'expriment ou n'impliquent aucune garantie. Toute modification technique réservée.