Baumer
Passion for Sensors

Détecteurs de mesure de distances

OM70-X0150.HI0720.VI

Détecteurs de mesure de distances

Numéro d'article: 11155463

Vue d'ensemble

- 100 … 150 mm
- Diode laser rouge, pulsée
- analogique et RS 485
- Touch Display, RS485
- Connecteur M12 8-pôles
- -10 … 50 °C
- IP 67

Image similaire

Caractéristiques techniques

Données générales	
Fonction	Mesure de distances
Version	OM70 multi-spot
Distance de mesure Sd	100 … 150 mm
Plage de mesure (Largeur)	48 … 72 mm
Réglage	Touch Display, RS485
Indication de fonctionnement	LED verte
Résolution	2 … 4 µm
Dérive de linéarité	± 30 … 90 µm 1) 2) 4)
Forme du faisceau	Multi-spot
Dérive en température	± 0,04 % Sde/K 1) 2) 4)
Source lumineuse	
Source lumineuse	Diode laser rouge, pulsée
Longueur d'ondes	656 nm
Classe laser	1
Données électriques	
Temps d'activation / désactivation	3,5 ms 2) 3)
Fréquence de mesure	570 Hz 2) 3)
Plage de tension +Vs	15 … 28 VDC
Consommation max. (sans charge)	120 mA
Circuit de sortie	Analogique et RS 485
Signal de sortie	4 ... 20 mA / 0 ... 10 VDC
Courant de sortie	< 100 mA

Données électriques	
Protégé contre courts-circuits	Oui
Protégé contre inversion polarité	Oui, Vs vers GND
Interface de communication	
Interface	RS485
Baud	115200, réglable
Données mécaniques	
Largeur / Diamètre	26 mm
Hauteur / Longueur	74 mm
Profondeur	55 mm
Forme du boîtier	Parallélépipédique, optique frontale
Matériau du boîtier	Aluminium
Face avant (optique)	Verre
Version de raccordement	Connecteur M12 8-pôles
Conditions ambiantes	
Insensibilité à la lumière ambiante	< 35 kLux
Classe de protection	IP 67
Température de fonctionnement	-10 … +50 °C
Température en magasin	-25 … +75 °C
Résistance aux vibrations (sinusoïdale)	IEC 60068-2-6:2008 1.5 mm p-p à f = 10 - 57 Hz, 10 cycles par axe 10 g à f = 58 - 2000 Hz, 10 cycles par axe

2022-11-10 Les caractéristiques du produit et les données techniques spécifiées n'expriment ou n'impliquent aucune garantie. Toute modification technique réservée.

OM70-X0150.HI0720.VI

Détecteurs de mesure de distances

Numéro d'article: 11155463

Caractéristiques techniques

Conditions ambiantes

Resistance aux chocs (semi-sinusoïdale)	IEC 60068-2-27:2009 50 g / 11 ms resp. 100 g / 6 ms, 10 chocs par axe et direction 100 g / 2 ms, 5000 chocs par axe et direction

propos

- 1) Mesure avec un équipement de mesure standard Baumer et des objets dépend de la distance de mesure Sd
- 2) Mesure sur 90% de rémission (blanc)
- 3) Mesure avec réduction du plage de mesure (Début de la plage de mesure 140 mm, fin de plage de mesure 150 mm)
- 4) Mesure avec type de mesure Moyenne
- 5) Mesure avec filtrage

Dessin d'encombrement

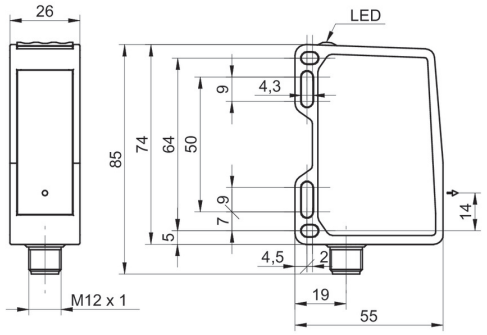

- * axe émetteur

Mise en garde

CLASS 1 LASER PRODUCT

IEC 60825-1/2014
Complies with 21 CFR 1040.10 and 1040.11 except for conformance with IEC 60825-1 Ed. 3., as described in Laser Notice No. 56, dated May 8, 2019

Schéma de raccordement

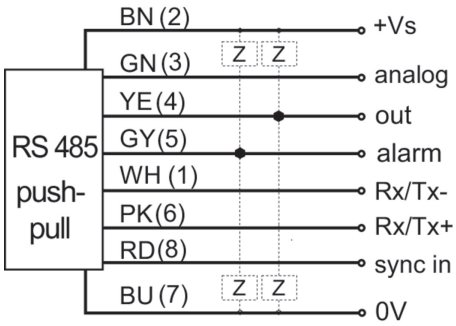

Repérage du connecteur

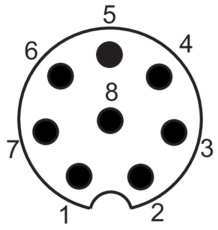

2022-11-10 Les caractéristiques du produit et les données techniques spécifiées n'expriment ou n'impliquent aucune garantie. Toute modification technique réservée.