强度差别检测型漫反射式传感器

OZDK 14N1901/S14

Diffuse contrast sensors - standard

Article number: 11001323

产品一览

- 漫反射式色标传感器
- 20 ... 300 mm
- 脉冲红色激光二极管
- NPN
- 自学习
- M12接头，4针
- -10 ... 50 °C
- IP 67

图片与实际产品类似

技术数据

基本参数	
类型	漫反射式色标传感器
光源	脉冲红色激光二极管
感应距离 Tw	20 ... 300 mm
最佳工作距离	40 ... 60 mm
重复精度	< 0,2 mm (激光焦点处)
上电指示灯	绿色LED
调节/镜头受污指示灯	闪烁的指示灯
指示灯	黄色LED
灵敏度调节	自学习
激光等级	2
焦距	115 mm
波长	650 nm
电气参数	
响应时间 / 释放时间	< 0,15 ms
电源电压范围 +Vs	10 ... 30 VDC
最大电流消耗（无负载）	35 mA
典型电流消耗	25 mA

电气参数	
压降 Vd	< 2,2 VDC
输出功能	亮通功能
输出电路	NPN
输出电流	< 100 mA
短路保护	是
反极性保护	是
机械参数	
宽度 / 直径	14,8 mm
高度 / 长度	43 mm
深度	31 mm
类型	矩形
外壳材质	塑料（ASA、MABS）
前端光学元件	PMMA
连接方式	M12 接头，4针
环境条件	
防护等级	IP 67
工作温度	-10 ... +50 °C

指定的产品特性或功能和技术数据不代表或暗示任何保证。技术参数如有变更，恕不另行通知。

2022-11-10

OZDK 14N1901/S14

Diffuse contrast sensors - standard
Article number: 11001323

尺寸图

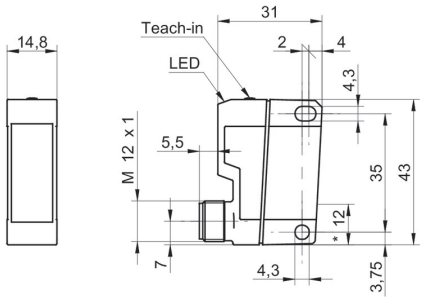

- * 发射器轴

激光报警

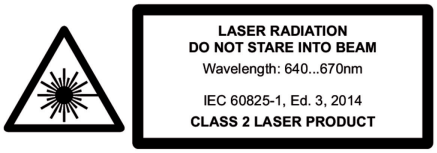

IEC 60825-1/2014 Complies with 21 CFR 1040.10 and 1040.11 except for conformance with IEC 60825-1 Ed. 3., as described in Laser Notice No. 56, dated May 8, 2019

接线图

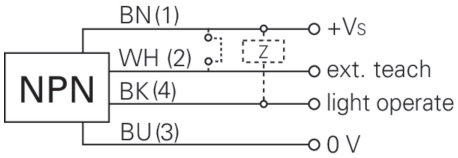

典型光束特性

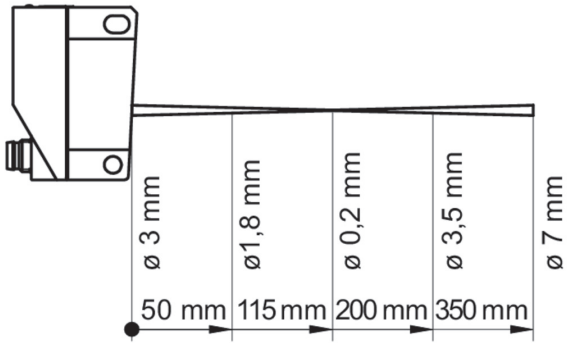

2022-11-10 指定的产品特性或功能和技术数据不代表或暗示任何保证 · 技术参数如有变更，恕不另行通知。