Baumer
Passion for Sensors

Détecteurs réflex énergétiques

OZDM 16P3001/S14

Détecteur de contraste - standard

Numéro d'article: 10124714

Vue d'ensemble

- Détecteur de contraste
- < 250 mm
- Diode laser rouge, pulsée
- PNP
- potentiomètre, 14 tours
- Connecteur M12 4-pôles
- -10 … 50 °C
- IP 67

Image similaire

Caractéristiques techniques

Données générales	
Fonction	Détecteur de contraste
Source lumineuse	Diode laser rouge, pulsée
Portée Tw	< 250 mm
Distance de travail optimale	40 … 80 mm
Différence décelable de rémission (sur gris)	> 8 %
Reproductibilité	< 0,1 mm du foyer laser
Indication sortie	LED jaune
Réglage sensibilité	Potentiomètre, 14 tours
Classe laser	1
Distance foyer	80 mm
Longueur d'ondes	650 nm
Données électriques	
Temps d'activation / désactivation	< 0,05 ms
Plage de tension +Vs	12 … 30 VDC
Consommation max. (sans charge)	65 mA
Courant absorbé moyen	60 mA

Données électriques	
Tension résiduelle Vd	< 2 VDC
Fonction de commutation	Sombre
Circuit de sortie	PNP
Courant de sortie	< 200 mA
Protégé contre courts-circuits	Oui
Protégé contre inversion polarité	Oui
Données mécaniques	
Largeur / Diamètre	15,4 mm
Hauteur / Longueur	50 mm
Profondeur	50 mm
Forme du boîtier	Parallélépipédique
Matériau du boîtier	Zinc moulé sous pression
Face avant (optique)	Verre
Version de raccordement	Connecteur M12 4-pôles
Conditions ambiantes	
Classe de protection	IP 67
Température de fonctionnement	-10 … +50 °C

2022-11-10 Les caractéristiques du produit et les données techniques spécifiées n'expriment ou n'impliquent aucune garantie. Toute modification technique réservée.

OZDM 16P3001/S14

Détecteur de contraste - standard

Numéro d'article: 10124714

Dessin d'encombrement

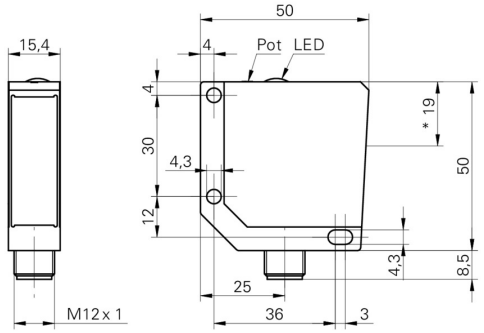

- * axe émetteur

Progression du faisceau (typiquement)

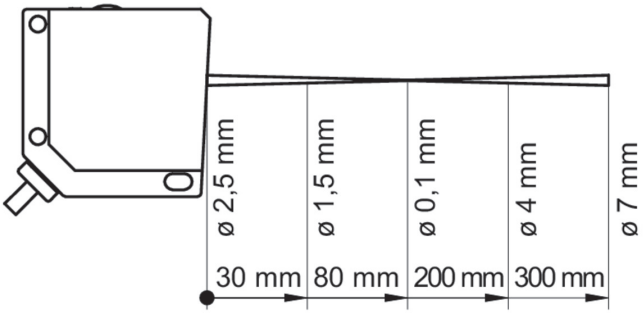

Mise en garde

CLASS 1 LASER PRODUCT

IEC 60825-1/2014
Complies with 21 CFR 1040.10 and 1040.11 except for conformance with IEC 60825-1 Ed. 3., as described in Laser Notice No. 56, dated May 8, 2019

Schéma de raccordement

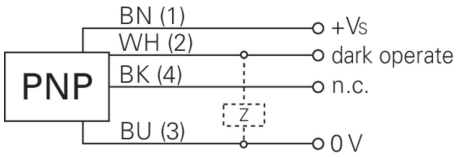

2022-11-10 Les caractéristiques du produit et les données techniques spécifiées n'expriment ou n'impliquent aucune garantie. Toute modification technique réservée.