Baumer
Passion for Sensors

Radar Détecteurs de mesure de distances

RR30.DAH5-TGPT.9VF

Numéro d'article: 11167367

Vue d'ensemble

- 0,3 … 40 m
- RS 485 / push-pull
- qTeach
- Connecteur M12
- -40 … 65 °C
- IP 68/69K & proTect+

Image similaire

Caractéristiques techniques

Données générales	
Plage de détection Sd	0,3 … 40 m
Plage de détection valeur initiale Sdc	0,3 … 40 m
Plage de détection valeur finale Sde	0,3 … 40 m
Reproductibilité	1 mm
Temps d'activation ton	< 6,5 ms
Temps de désactivation toff	< 6,5 ms
Dérive en température	<± 10 mm (Pleine échelle)
Réglage	qTeach
Aide de réglage	Indication réception clignotante
Indication réception	LED jaune
Indication de fonctionnement	LED verte
Fréquence porteuse	122 … 123 GHz
Bande passante	1 GHz
Séparation de l'objet	500 mm
Hystérésis typ.	40 mm
Dérive de linéarité	± 4 mm
Type de modulation	FMCW
Puissance de transmission (EIRP)	< +20 dBm
Angle d'ouverture	6 °
Autorisations/certificats	Ecolab Approuvé pour l'Union européenne, les États-Unis FCC / CFR-47 part 18 (USA) EN 305 550-1 V.1.2.1 (European Union) EN 305 550-2 V.1.2.1 (European Union)

Données électriques	
Plage de tension +Vs	12 … 30 VDC
Consommation max. (sans charge)	210 mA
Baud	57600, réglable
Protégé contre courts-circuits	Oui
Protégé contre inversion polarité	Oui, Vs vers GND
Circuit de sortie	RS 485 / push-pull
Courant de sortie	< 100 mA
Sortie commutation	Push-pull
Fonction de commutation	NO / NC ajustable
Tension résiduelle Vd	< 2,5 VDC
Données mécaniques	
Forme du boîtier	Cylindrique avec filetage
Matériau du boîtier	Acier inoxydable 1.4404 (V4A)
Largeur / Diamètre	30 mm
Hauteur / Longueur	90 mm
Version de raccordement	Connecteur M12
Conditions ambiantes	
Température de fonctionnement	-40 … +65 °C
Température en magasin	-40 … +85 °C
Classe de protection	IP 68/69K & proTect+

2022-11-10 Les caractéristiques du produit et les données techniques spécifiées n'expriment ou n'impliquent aucune garantie. Toute modification technique réservée.

RR30.DAH5-TGPT.9VF

Numéro d'article: 11167367

propos

- Plage de détection Sd 8,5 m ou 40 m sélectionnable par commande

Dessin d'encombrement

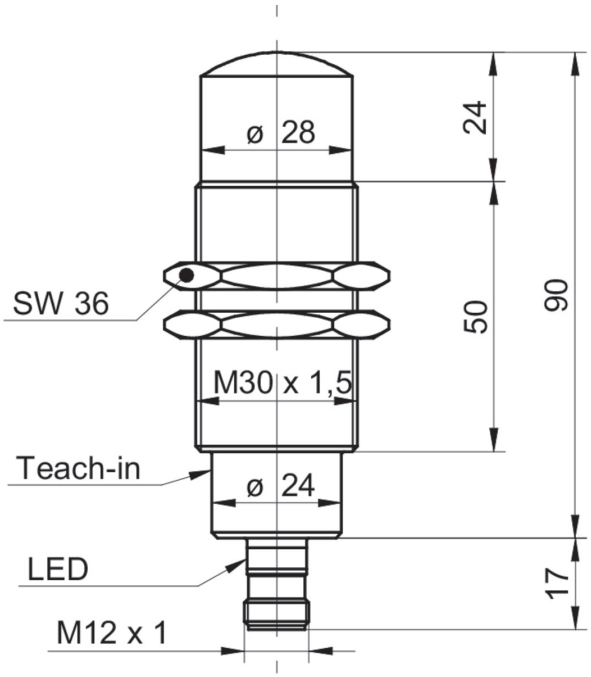

Schéma de raccordement

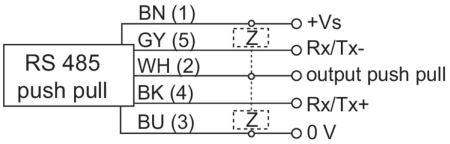

Repérage du connecteur

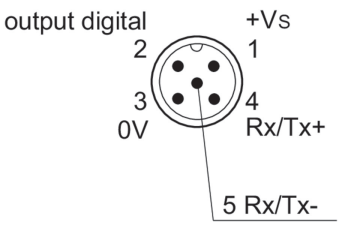

2022-11-10 Les caractéristiques du produit et les données techniques spécifiées n'expriment ou n'impliquent aucune garantie. Toute modification technique réservée.