Barrières réflex à radar

RR30.RAH5-GXPB.9VF

Numéro d'article: 11167369

Vue d'ensemble

- 0,3 … 8,5 m
- push-pull
- qTeach / ext.
- Connecteur M12
- -40 … 65 °C
- IP 68/69K & proTect+

Image similaire

Caractéristiques techniques

Données générales	
Plage de détection Sd	0,3 … 8,5 m
Position du réflecteur Sde	0,3 … 8,5 m
Plage de réglage réflecteur (zone de travail)	± 4 % Sde
Plage de réglage réflecteur (zone limite)	± 8 % Sde
Temps d'activation ton	< 5,3 ms
Temps de désactivation toff	< 5,3 ms
Réglage	qTeach / ext.
Aide de réglage	Indication réception clignotante
Indication réception	LED jaune
Indication de fonctionnement	LED verte
Fréquence porteuse	122 … 123 GHz
Bande passante	1 GHz
Séparation de l'objet	500 mm
Type de modulation	FMCW
Puissance de transmission (EIRP)	< +20 dBm
Angle d'ouverture	6 °
Autorisations/certificats	Ecolab FCC / CFR-47 part 18 (USA) EN 305 550-1 V.1.2.1 (European Union) EN 305 550-2 V.1.2.1 (European Union)

Données électriques	
Plage de tension +Vs	12 … 30 VDC
Consommation max. (sans charge)	210 mA
Tension résiduelle Vd	< 2,5 VDC
Protégé contre courts-circuits	Oui
Protégé contre inversion polarité	Oui, Vs vers GND
Circuit de sortie	Push-pull
Courant de sortie	< 100 mA
Données mécaniques	
Forme du boîtier	Cylindrique avec filetage
Matériau du boîtier	Acier inoxydable 1.4404 (V4A)
Largeur / Diamètre	30 mm
Hauteur / Longueur	90 mm
Version de raccordement	Connecteur M12
Conditions ambiantes	
Température de fonctionnement	-40 … +65 °C
Température en magasin	-40 … +85 °C
Classe de protection	IP 68/69K & proTect+

2022-11-10 Les caractéristiques du produit et les données techniques spécifiées n'expriment ou n'impliquent aucune garantie. Toute modification technique réservée.

RR30.RAH5-GXPB.9VF

Numéro d'article: 11167369

Dessin d'encombrement

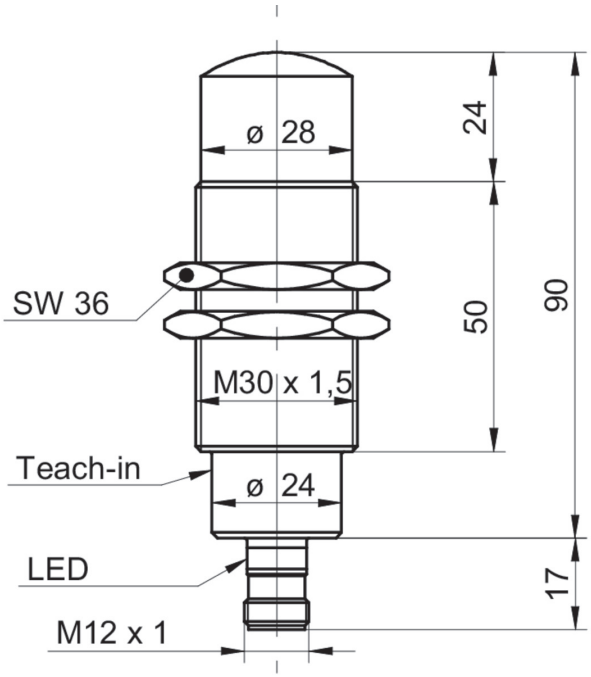

Schéma de raccordement

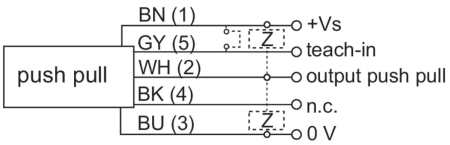

Repérage du connecteur

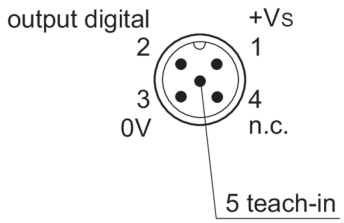

2022-11-10 Les caractéristiques du produit et les données techniques spécifiées n'expriment ou n'impliquent aucune garantie. Toute modification technique réservée.