Resolver

RTD 1 B14 Y 1

Vollwelle ø6 mm mit Servoflansch

Polpaaranzahl 1 (= 2-polig)

Auf einen Blick

- Robuster Resolver mit Vollwelle ø6 mm
- Max. Drehzahl 10000 Umdr./Min.
- Zentriersitz ø50 mm
- Befestigungslochkreis ø68 mm
- Grosser Betriebstemperaturbereich
- Flanschdose radial

Technische Daten

Technische Daten - elektrisch	
Polpaaranzahl	1 = 2 Pole
Eingangsspannung Ui	7 Vrms
Eingangsfrequenz	≤10 kHz
Eingangsstrom Ii max.	≤65 mA
Transformationsverhältnis	0,5 ±5 %
Phasenverschiebung	0 ° ±10°
Elektrischer Fehler max.	10 Winkelminuten
Störfestigkeit	EN 61000-6-2
Störaussendung	EN 61000-6-3
Technische Daten - mechanisch	
Baugrösse (Flansch)	ø58 mm
Wellenart	ø6 mm Vollwelle

Technische Daten - mechanisch	
Schutzart EN 60529	IP 65
Betriebsdrehzahl	≤10000 U/min
Anlaufdrehmoment	≤0,01 Nm (+20 °C)
Zulässige Wellenbelastung	≤20 N axial ≤40 N radial
Werkstoff	Gehäuse: Aluminium, schwarz, pulverbeschichtet Welle: Stahl rostfrei
Betriebstemperatur	-20...+100 °C
Widerstandsfähigkeit	EN 60068-2-6 Vibration 20 g, 60-2000 Hz EN 60068-2-27 Schock 100 g, 11 ms
Masse ca.	450 g
Anschluss	Stecker M23 Typ 2, 12-polig

2023-05-11 Angegebene Produkteigenschaften und technische Daten stellen keine Garantieerklärung dar. Technische Änderungen vorbehalten.

Resolver

RTD 1 B14 Y 1

Vollwelle ø6 mm mit Servoflansch

Polpaaranzahl 1 (= 2-polig)

Anschlussbelegung

Stecker	Belegung
Pin 1	R1
Pin 2	R2
Pin 3	S2
Pin 4	S4
Pin 5	S1
Pin 6	S3
Pin 7	–
Pin 8	–
Pin 9	–
Pin 10	–
Pin 11	–
Pin 12	–

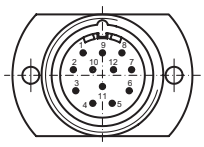

Gleichstromwiderstand

R_R (Hilfstransformator)	Ca. 36 Ω
R_S (Statorwicklung)	Ca. 60 Ω
Max. Nullspannung	20 mV

Impedanzen

Z_{RO}	[70+j100] Ω
Z_{SO}	[180+j300] Ω
Z_{SS}	[175+j275] Ω

Schaltungsskizze

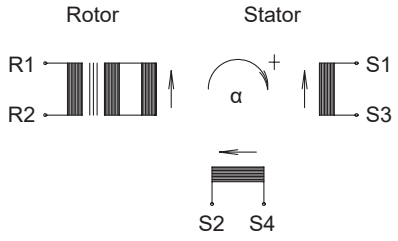

$$U_{S1-S3} = TR \cdot U_{R1-R2} \cdot \cos \alpha$$

$$U_{S2-S4} = TR \cdot U_{R1-R2} \cdot \sin \alpha$$

Schaltschema, dargestellt bei Drehrichtung gegen den Uhrzeigersinn (ccw), mit Blick auf die Anbauseite.

2023-05-11 Angegebene Produkteigenschaften und technische Daten stellen keine Garantieerklärung dar. Technische Änderungen vorbehalten.

RTD 1 B14 Y 1

Vollwelle ø6 mm mit Servoflansch

Polpaaranzahl 1 (= 2-polig)

Abmessungen

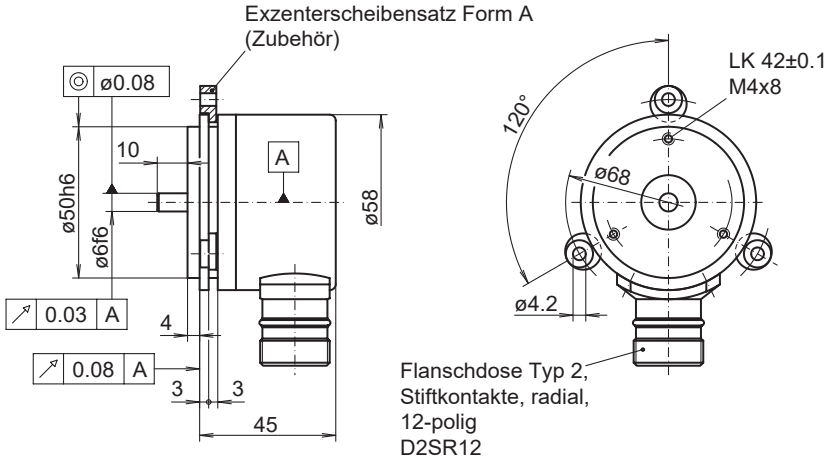

2023-05-11 Angegebene Produkteigenschaften und technische Daten stellen keine Garantieerklärung dar. Technische Änderungen vorbehalten.

Resolver

RTD 1 B14 Y 1

Vollwelle ø6 mm mit Servoflansch

Polpaaranzahl 1 (= 2-polig)

Typenschlüssel

	RTD 1 B14 Y 1	P1	7	10	0.5	D2SR12	6	IP65
Produkt								
	RTD 1 B14 Y 1							
Polpaaranzahl								
1 = 2-polig		P1						
Eingangsspannung								
7 Vrms			7					
Eingangsfrequenz								
10 kHz				10				
Transformationsverhältnis								
0.5					0.5			
Anschluss								
Flanschdose Typ 2, Stiftkontakte, radial, 12-polig						D2SR12		
Flansch / Vollwelle								
Servoflansch / ø6 mm							6	
Schutzart								
IP 65								IP65

Angegebene Produkteigenschaften und technische Daten stellen keine Garantieerklärung dar. Technische Änderungen vorbehalten.
2023-05-11