Accessoires pour codeurs à axe creux

Ressort anti-rotation à un bras (kit de montage 098)

Fixation ø105…196 mm, vis M4

Numéro d'article: 11095284

Vue d'ensemble

- Possibilité de montage universelle par plusieurs cercles de perçage.

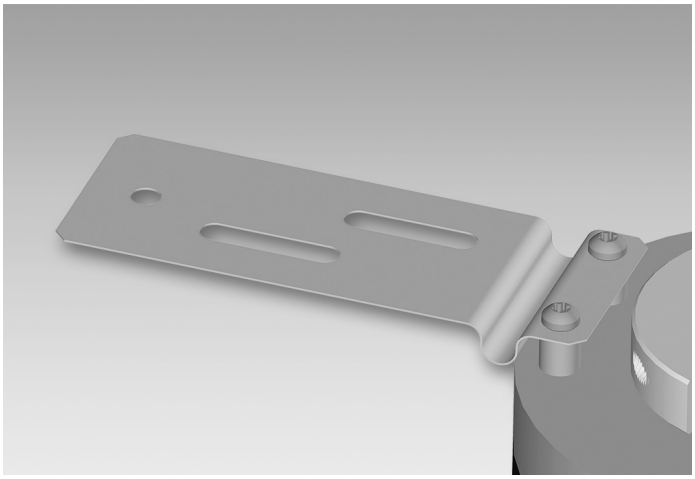

Caractéristiques techniques

Caractéristiques mécaniques

Poids	50 g

Description

Monter le ressort anti-rotation sur le codeur avec les vis. Faire glisser le codeur sur l'arbre d'entraînement et fixer le ressort anti-rotation côté utilisateur. Fixer bague de serrage par son vis de serrage.

Compris dans l'envoi

Ressort anti-rotation, 2 vis M3 x 12 (ISO 14583 - TX10) et 2 rondelles 7 mm

Dimensions

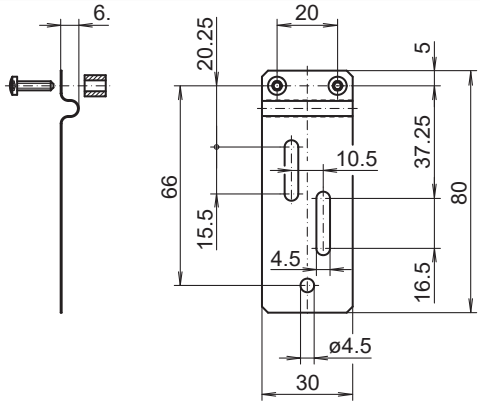

Schéma de montage

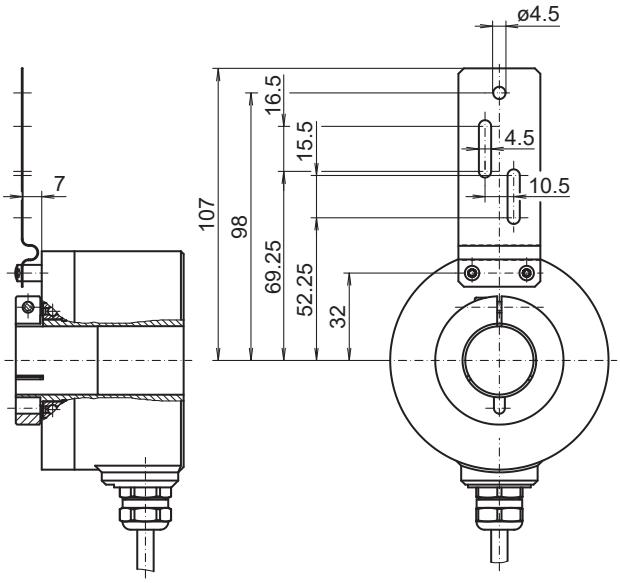

Les caractéristiques du produit et les données techniques spécifiées n'expriment ou n'impliquent aucune garantie. Toute modification technique réservée.
2023-04-17