Baumer
Passion for Sensors

Ultraschall Distanz messende Sensoren

UR18.DA0.2-IAMJ.9SF

Artikelnummer: 11200640

Auf einen Blick

- 70 … 1000 mm
- Stromausgang
- qTeach, Line-Teach, IO-Link
- Stecker M12 5-Pol
- -25 … 65 °C
- IP 69

Technische Daten

Allgemeine Daten	
Erfassungsbereich Sd	70 … 1000 mm
Erfassungsbereich Start-wert Sdc	70 … 1000 mm
Erfassungsbereich Endwert Sde	70 … 1000 mm
Ausführung	IO-Link dual channel
Hysterese typ.	4 % Sde
Wiederholgenauigkeit	< 0,5 mm
Auflösung	< 0,3 mm
Ansprechzeit ton	< 40 ms
Abfallzeit toff	< 40 ms
Temperaturdrift	< 2 % von Objektdistanz So
Einschaltdrift	kompensiert nach 15 Min.
Schallfrequenz	200 kHz
Einstellung	qTeach, Line-Teach, IO-Link
Empfangsanzeige	LED gelb
Betriebsanzeige	LED grün
Ausrichtung Messachse	< 2°
Elektrische Daten	
Betriebsspannungsbereich +Vs	12 … 30 VDC
Stromaufnahme mittel	35 mA
Ausgangsschaltung	Stromausgang
Ausgangssignal	4 ... 20 mA / 20 ... 4 mA
Ausgangsstrom	< 100 mA
Spannungsabfall Vd	< 3,5 VDC

Elektrische Daten	
Restwelligkeit	< 10 % Vs
kurzschlussfest	ja
verpolungsfest	ja, Vs zu GND
Kommunikationsschnittstelle	
Schnittstelle	IO-Link V1.1
Baudrate	38,4 kBaud (COM 2)
Zykluszeit	≥ 12 ms
Prozessdatenlänge	32 Bit
Prozessdatenstruktur	Bit 0 = SSC1 (Distanz) Bit 1 = SSC2 (Distanz) Bit 2 = Qualität Bit 3 = Alarm Bit 5 = SSC4 (Zähler) Bit 8-15 = Skalierungsfaktor Bit 16-47 = 32 Bit Messwert
IO-Link Porttyp	Class A
Zusätzliche Daten	Distanz Funktionsreserve Schaltzyklen Betriebsstunden Bootzyklen Betriebsspannung Gerätetemperatur Histogramme

2019-09-06 Angegebene Produkteigenschaften und technische Daten stellen keine Garantieerklärung dar. Technische Änderungen vorbehalten.

UR18.DA0.2-IAMJ.9SF

Artikelnummer: 11200640

Technische Daten

Kommunikationsschnittstelle

Einstellbare Parameter	Schaltpunkte Schalthysterese Messwertfilterung Zeitfilter LED Zustandsanzeigen Ausgangslogik Ausgangsschaltung Zähler Schallkeulenbreite Analoge Ausgangskennlinie Verhalten von Pin 5 Sensorelement deaktivieren Find Me Funktion

Mechanische Daten

Bauform	zylindrisch mit Gewinde
Gehäusematerial	Stahl rostfrei (V2A) / TR90
Beschichtung Sensorfront	PEEK
Breite / Durchmesser	18 mm
Höhe / Länge	64 mm
Anschlussart	Stecker M12 5-Pol

Umgebungsbedingungen

Arbeitstemperatur	-25 … +65 °C
Lagertemperatur	-40 … +75 °C
Schutzart	IP 69
Schutzart (Anschluss)	IP 67

Masszeichnung

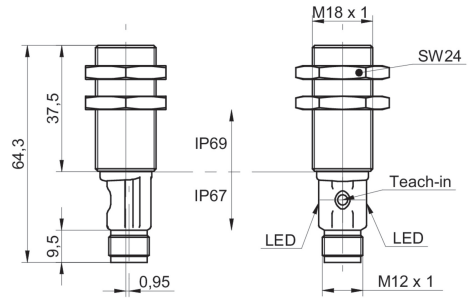

Typische Schallkeule

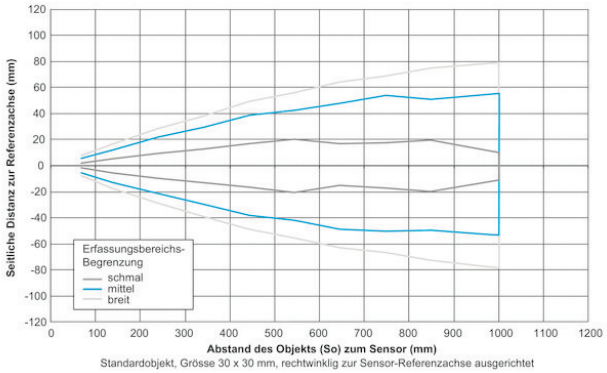

Standardobjekt, Grösse 30 x 30 mm, rechtwinklig zur Sensor-Referenzachse ausgerichtet

Anschlussbild

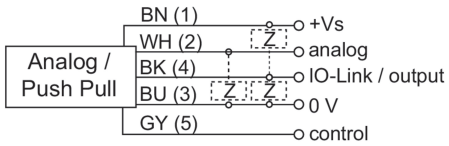

Steckerbelegungen

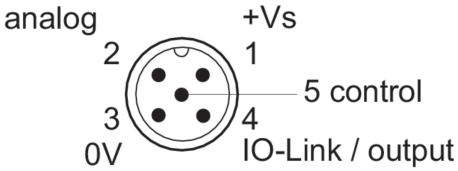

2019-09-06 Angegebene Produkteigenschaften und technische Daten stellen keine Garantieerklärung dar. Technische Änderungen vorbehalten.