Baumer
Passion for Sensors

Vision Sensoren

VS XC200M12X00RP

XC200

Artikelnummer: 11153822

Auf einen Blick

- Integrierter Blitzcontroller
- Benutzerverwaltung
- Passwortschutz
- Backup & Restore Funktion
- Koordinatenumrechnung
- Flexible Ergebnisverknüpfung
- Download *VeriSens*® Application Suite: www.baumer.com/vs-sw

Technische Daten

Allgemeine Daten	
Auflösung	1280 × 960 px
Sensortyp	1/3″ CCD, Monochrom
Beleuchtung	Direktanschluss (integrierter Blitzcontroller)
Beleuchtungsanschluss	als Zubehör erhältlich
High Resolution Mode	Max. 12 Inspektionen pro Sekunde
High Speed Mode (Reduzierte Auflösung)	Max. 25 Inspektionen pro Sekunde
Anzahl der Jobs (Produkte)	≤ 255
Merkmale je Job	32
Signalverarbeitung	Baumer *FEX*® 4.0
Fehlerbildspeicher	8
Objektiv	C-Mount
Elektrische Daten	
Betriebsspannungsbereich +Vs	18 … 30 V
Leistungsaufnahme	Typ. 5 W (I_{max} = 1,5 A bei 24 V)
Digitaleingänge	5 Eingänge (8 … 30 V) Trigger Jobauswahl externer Teach Drehgeber (CH-A, CH-B) 500 kHz
Digitalausgänge	3 Ausgänge (PNP) Pass / Fail Flash Sync Alarm Bildtrigger erlaubt Ergebnis gültig

Elektrische Daten	
Inbetriebnahme	Ethernet (10BASE-T / 100BASE-TX)
Prozessschnittstelle	TCP/UDP (Ethernet) RS485
Visualisierung	Web-Interface
Mechanische Daten	
Breite	53 mm (ohne Objektiv/Tube)
Höhe	99,5 mm (ohne Objektiv/Tube)
Tiefe	49,8 mm (ohne Objektiv/Tube)
Gewicht	≤ 300 g (ohne Objektiv/Tube)
Material	Gehäuse: Aluminium Deckglas: PMMA
Umgebungsbedingungen	
Betriebstemperatur	+5 … +55 °C @ T = Messpunkt
Lagertemperatur	-20 … +70 °C
Gehäusetemperatur	max. 50 °C
Luftfeuchte	0 … 90 % (nicht kondensierend)
Schutzart	IP 67 (mit Tube)
Vibrationsbelastung	IEC 60068-2-6 IEC 60068-2-64
Mechanische Stossfestigkeit	EN 60068-2-27

2022-02-16 Angegebene Produkteigenschaften und technische Daten stellen keine Garantieerklärung dar. Technische Änderungen vorbehalten.

VS XC200M12X00RP

XC200

Artikelnummer: 11153822

Technische Daten

Codetypen	
Barcode	2/5 Industrial 2/5 Interleaved Codabar Code 39 Code 93 Code 128 PharmaCode EAN 8 EAN 13 UPC-A UPC-E GS1 DataBar GS1 128
Matrixcode	DataMatrix (ECC 200) GS1-DataMatrix QR-Code PDF417
Schriftart	Beliebige Fonts (empfohlen: serifenlos, proportional) Dot Matrix Zeichen: A-Z a-z 0-9 + - . : / ( )
Merkmalsprüfungen	
Lagenachführung	Lagenachführung an Konturen Lagenachführung an Kanten Lagenachführung am Kreis Lagenachführung an Textzeile
Geometrie	Abstand Kreis Winkel Kanten zählen Punktposition Kantenverlauf

Merkmalsprüfungen	
Merkmalsvergleich	Konturpunkte zählen Konturvergleich Helligkeit Kontrast Flächengrösse Flächen zählen Mustervergleich
Identifikation	Barcode Matrixcode Text
Integrierter Blitzcontroller	
Spannung	12 V oder 24 V (permanent) 24 V oder 48 V (gepulst)
Strom	I_{max} = 800 mA bei 24 V (permanent) (±10 %, mind. ± 100 mA, bei 25 °C) I_{max} = 4 A bei 48 V (gepulst) (+10/-20 %, mind. ± 100 mA, bei 25 °C)
Blitzzeit	Max. 1 ms (Duty Cycle max. 1:10)
Konformität	
Konformität	CE RoHS
Nichtflüchtiger Speicher	
Flash Speichergrösse	256 Mbit Flash S29GL256P10FFI010

Elektrischer Anschluss

1:	PWR (+18-30 V DC)	7:	OUT3
2:	Ground	8:	IN3
3:	IN1 (Trigger)	9:	RS485+
4:	OUT1	10:	IN4
5:	IN2	11:	IN5
6:	OUT2	12:	RS485-

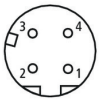

1:	TD+	3:	TD-
2:	RD+	4:	RD-

Elektrischer Anschluss

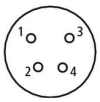

1:	+24 V bzw. +48 V Flash	3:	Ground
2:	+12 V bzw. +24 V Flash	4:	Flash Sync

Spannungsausgänge per Software konfigurierbar

2022-02-16 Angegebene Produkteigenschaften und technische Daten stellen keine Garantieerklärung dar. Technische Änderungen vorbehalten.

VS XC200M12X00RP

XC200

Artikelnummer: 11153822

Masszeichnung

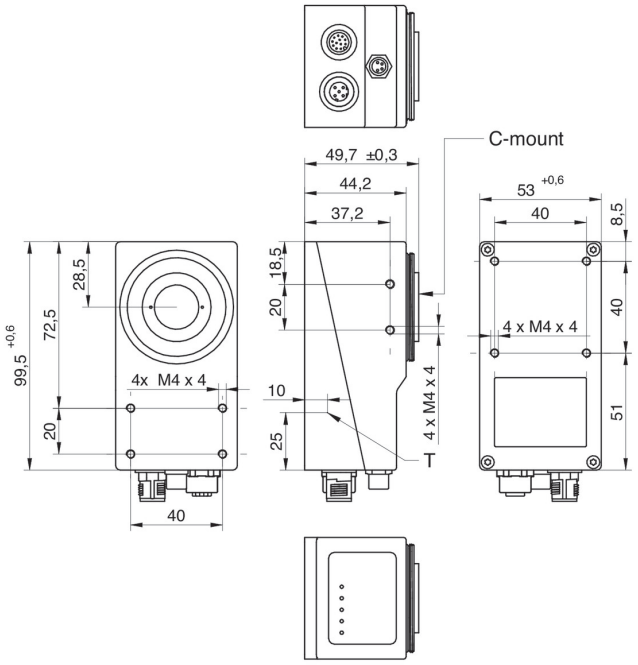

C-Mount Auflage

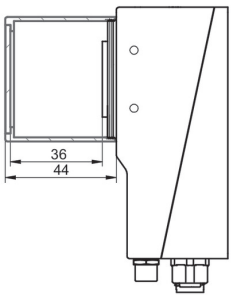

XC Tube, XC Tube Modul

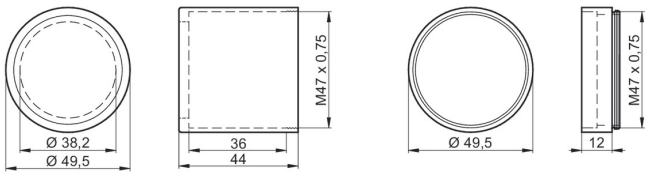

2022-02-16 Angegebene Produkteigenschaften und technische Daten stellen keine Garantieerklärung dar. Technische Änderungen vorbehalten.