Accessoires
Cadres frontaux

Cadre frontal, ouverture 50 x 75 mm

Description

Cadre frontal pour un ou plusieurs compteurs électromécaniques. Découpe 55 x 80 mm. Matériau: Fonte d'aluminium. Protection IP 55

Références de commande

10126126	Cadre frontal, ouverture 50 x 75 mm (Z 107.03A)

Dimensions

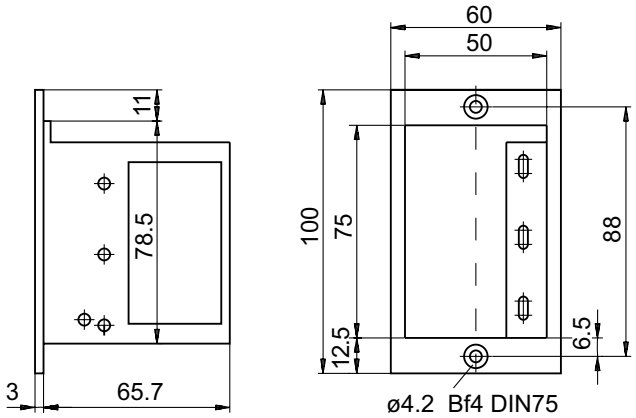

27.11.2018 Sous réserve d´erreurs, de modifications techniques.